OG48613

CRISTINA
RUBINETTERIE
ondyna
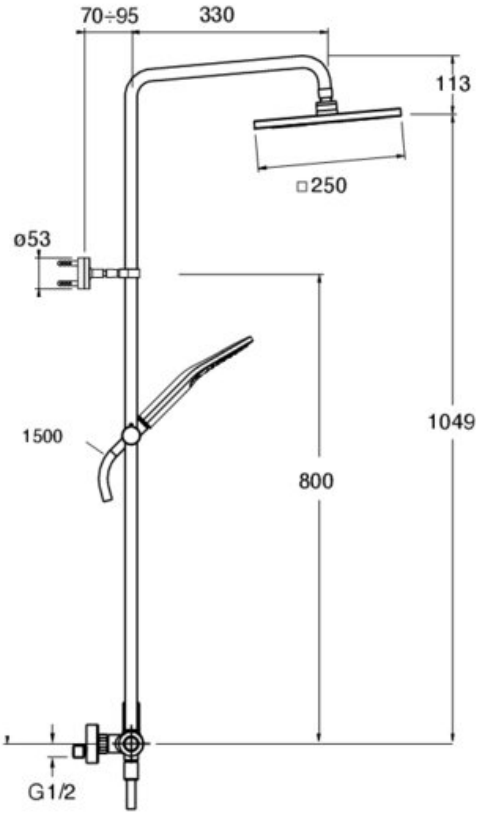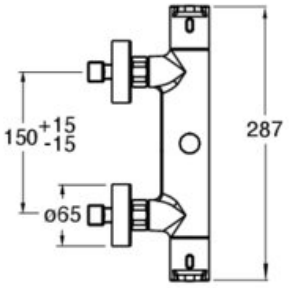
Colonne de douche thermostatique complète