OG48675

CRISTINA
RUBINETTERIE
ondyna
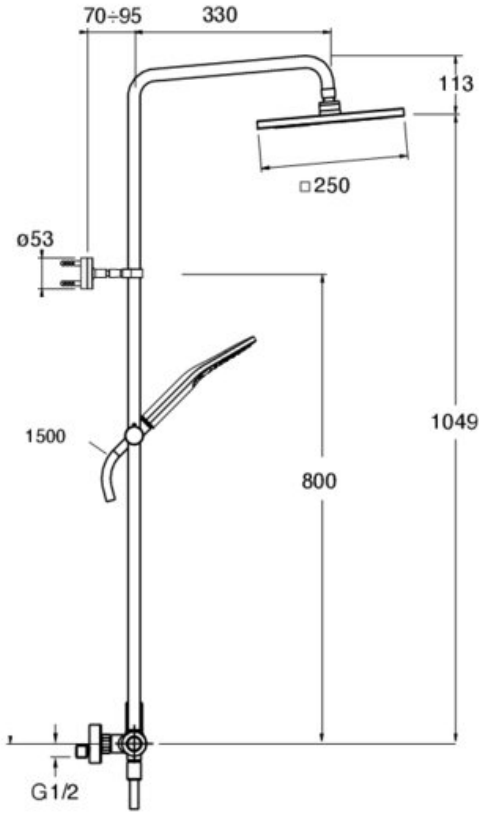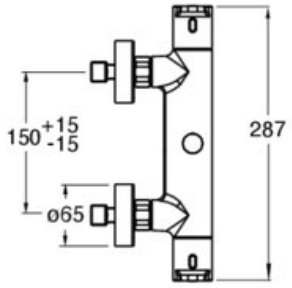
Colonne de douche thermostatique complète