OP22851
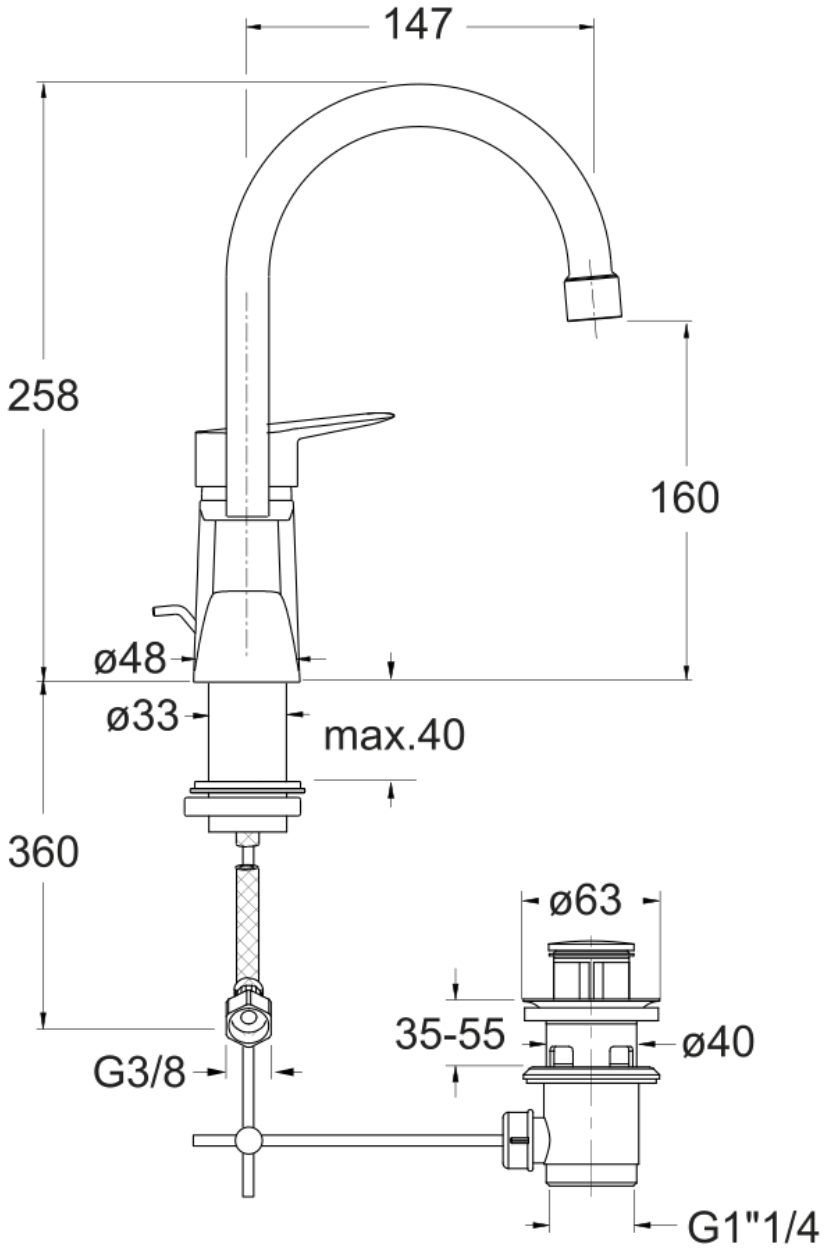
Mitigeur lavabo bec haut mobile