PA25728

CRISTINA RUBINETTERIE ondyna
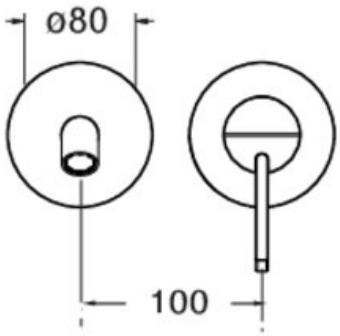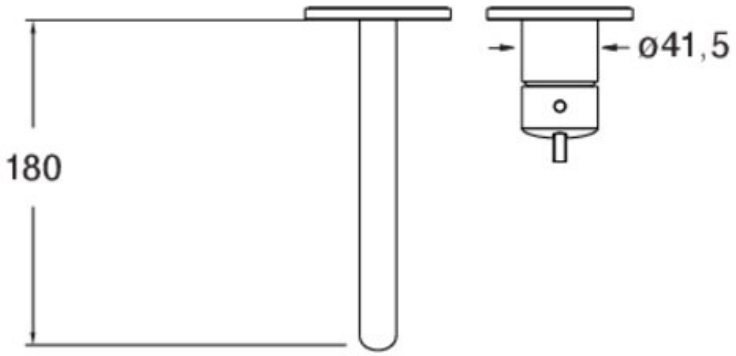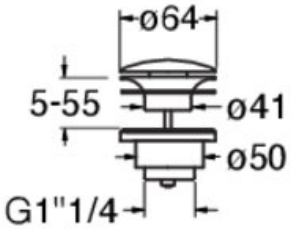
LAVABO PIEGA MURAL AVEC ROSACE INOX BEC 180