PD10693

CRISTINA
RUBINETTERIE
ondyna
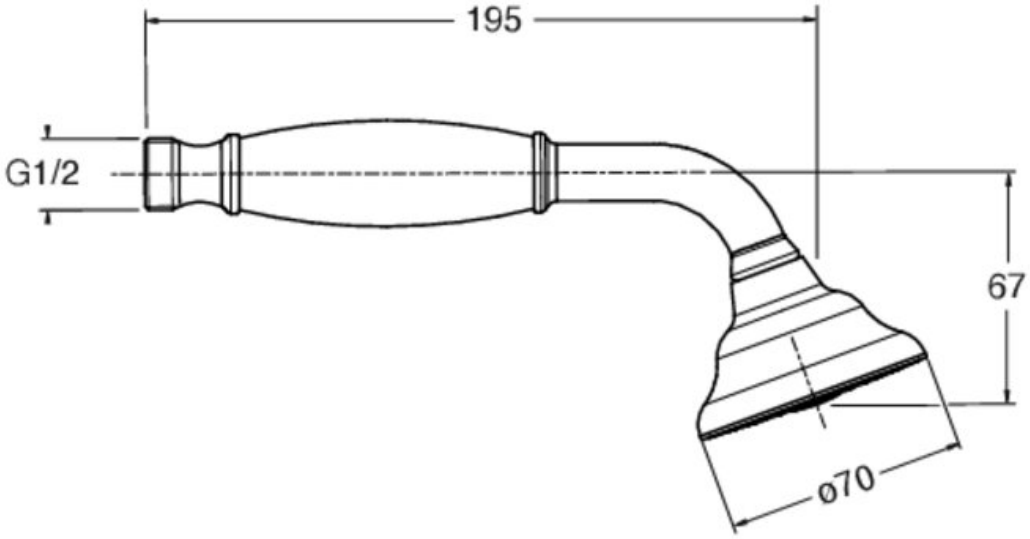
DOUCHETTE CHAMBORD RETRO VIEUX BRONZE MAT