PD15251

Pomme de douche laiton
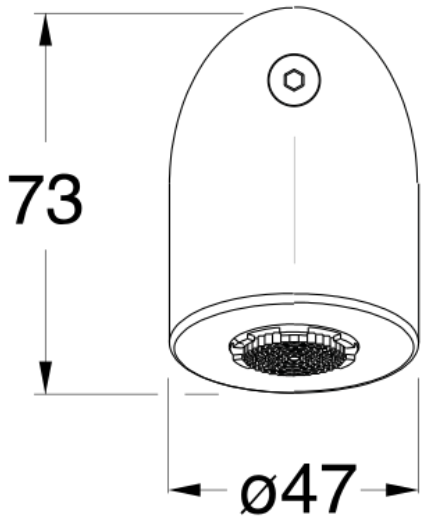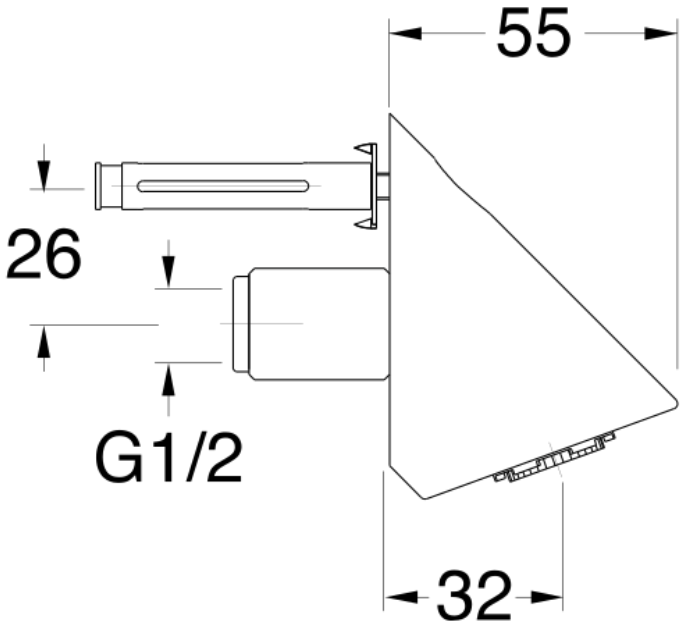
CRISTINA
RUBINETTERIE
ondyna