PD46393
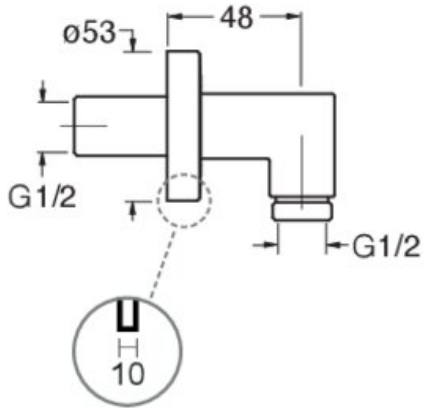
PRISE D'EAU LAITON RONDE VIEUX BRONZE