PD61251

CRISTINA RUBINETTERIE

ondyna
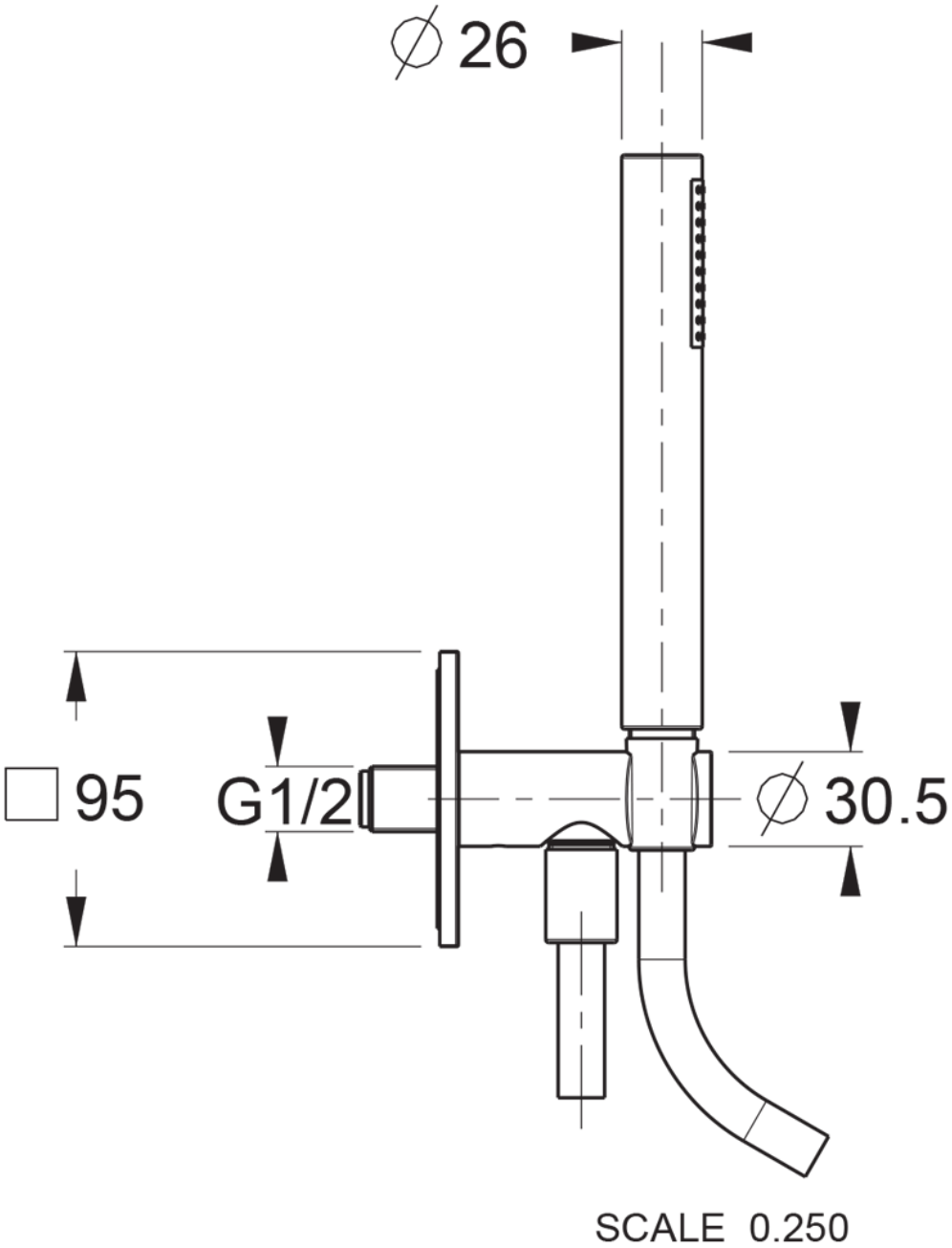
ENSEMBLE APPLIQUE PRISE D'EAU DOUCHETTE FLEXIBLE RONDE ROSACE CARRE