PD61751

applique prise d'eau
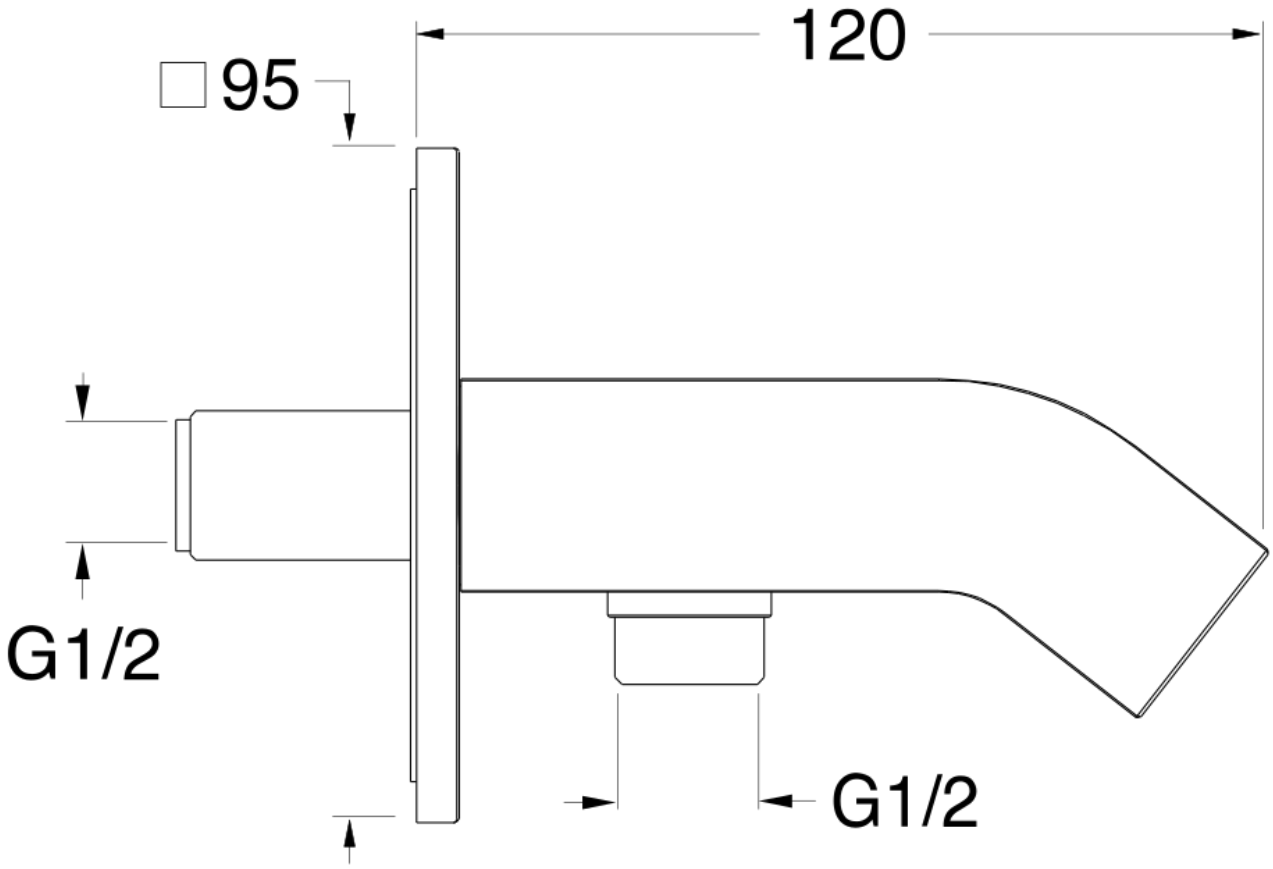
CRISTINA
RUBINETTERIE
ondyna