PD65413
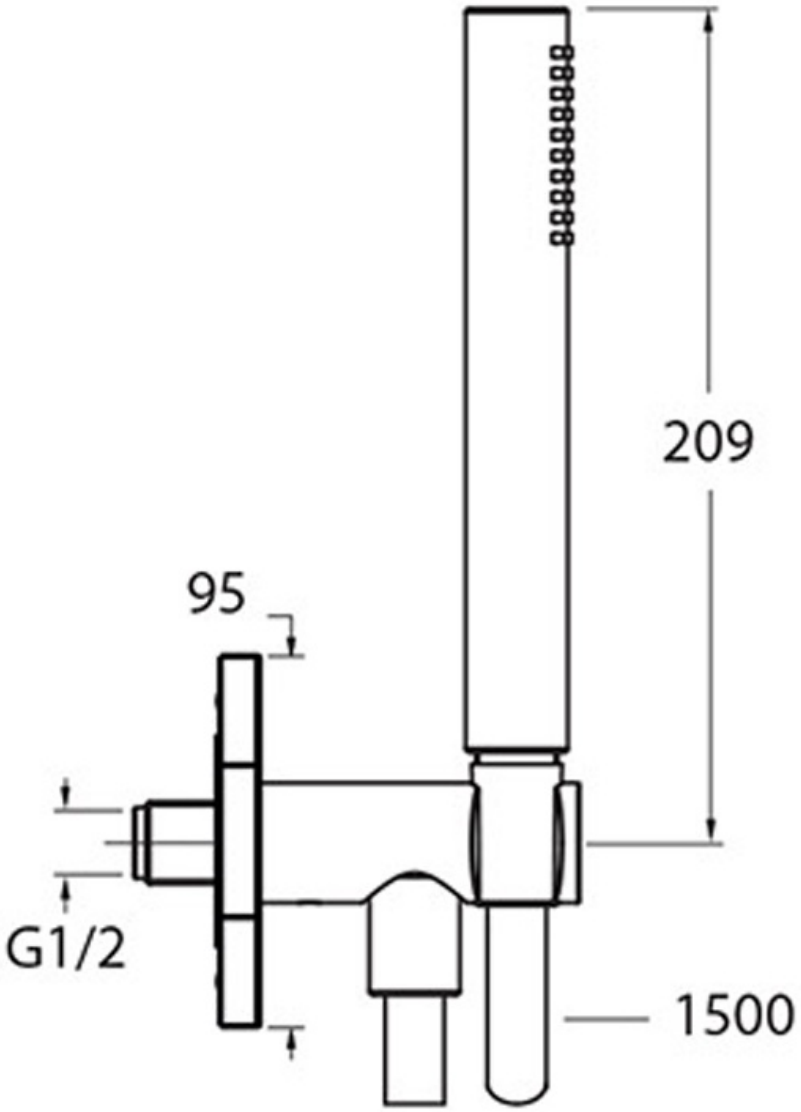
Ensemble applique d'eau + douchette black mat