PD65434P

Ensemble applique d'eau + douchette or rose brossé
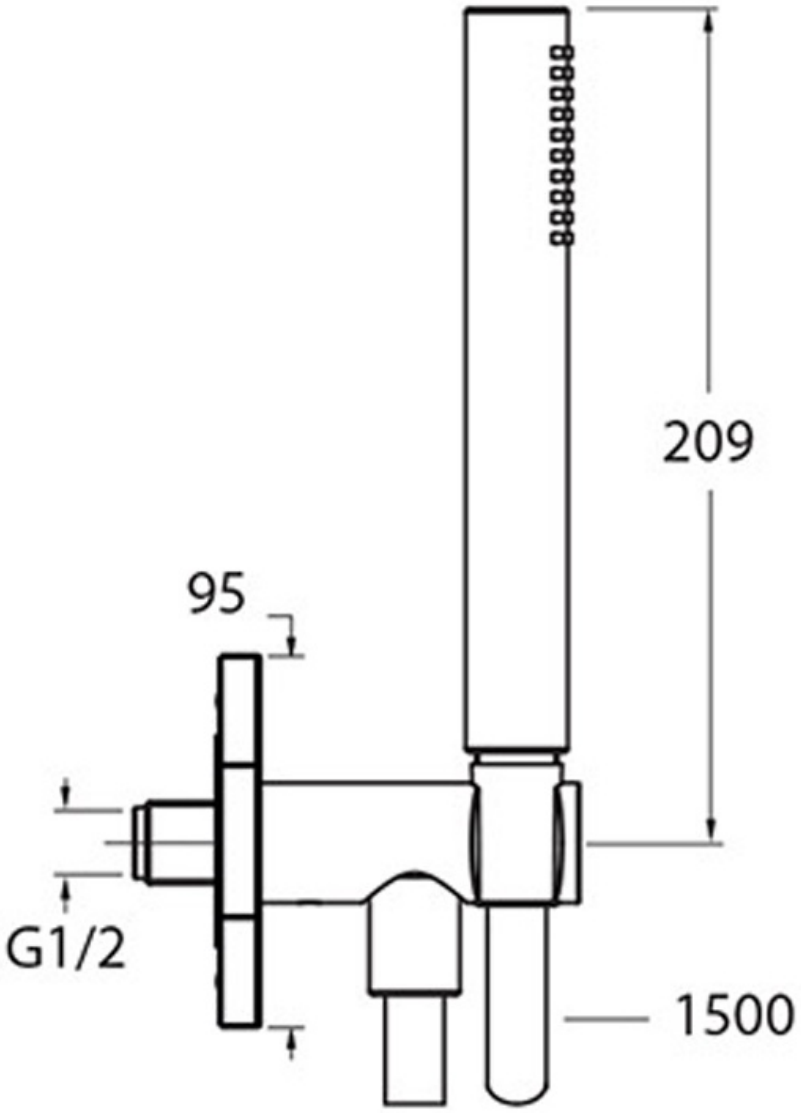
CRISTINA
RUBINETTERIE
ondyna