PD65451

Ensemble applique d'eau + douchette chromé
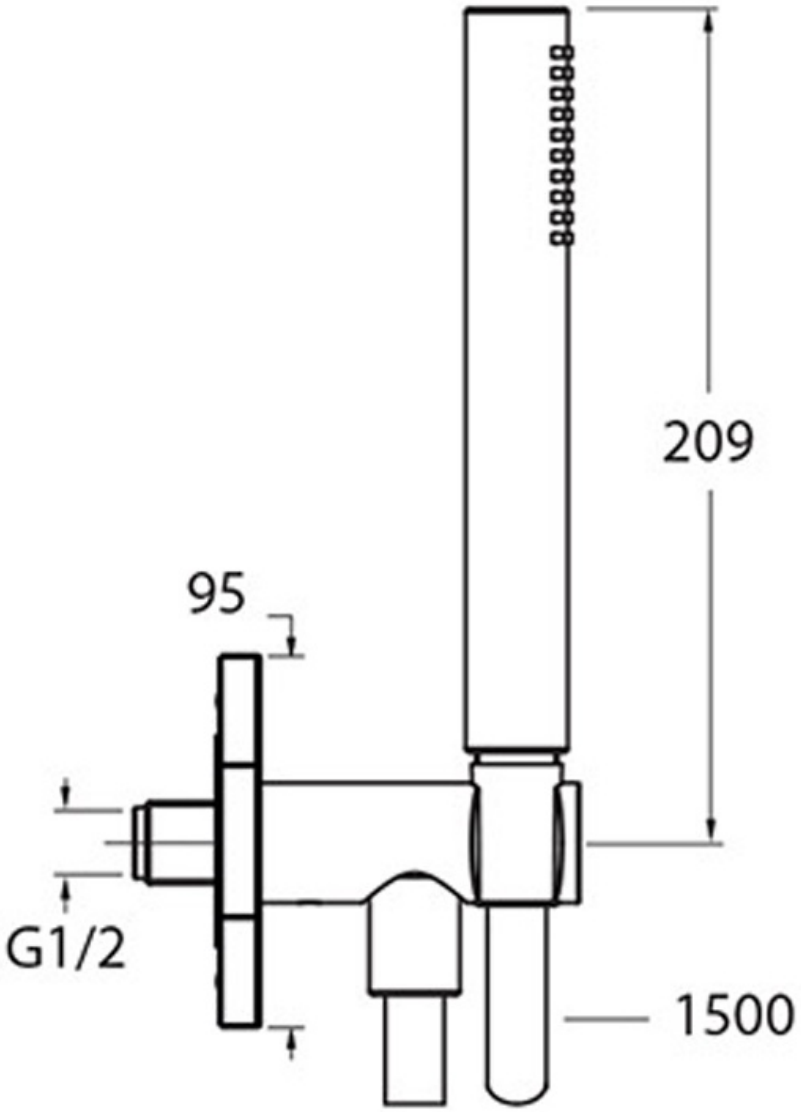
CRISTINA
RUBINETTERIE
ondyna