PD65475

CRISTINA
RUBINETTERIE
ondyna
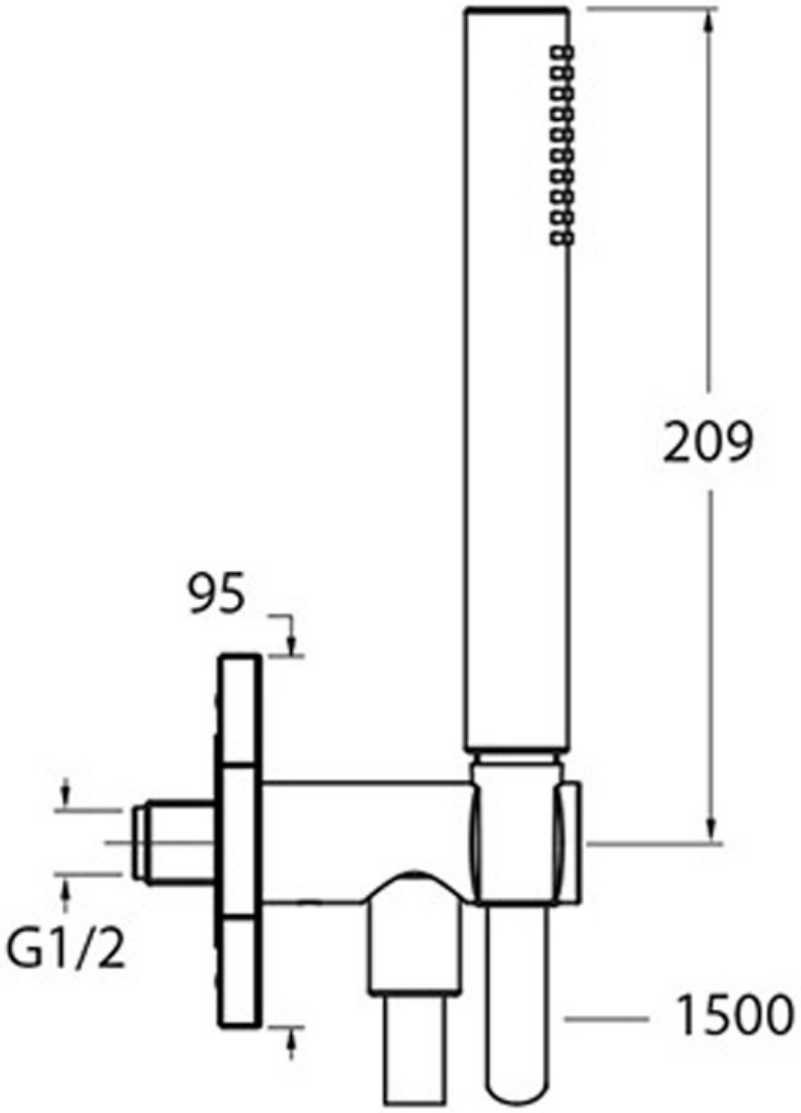
Ensemble applique d'eau + douchette chromé noir brossé