PD66951

CRISTINA
RUBINETTERIE
ondyna
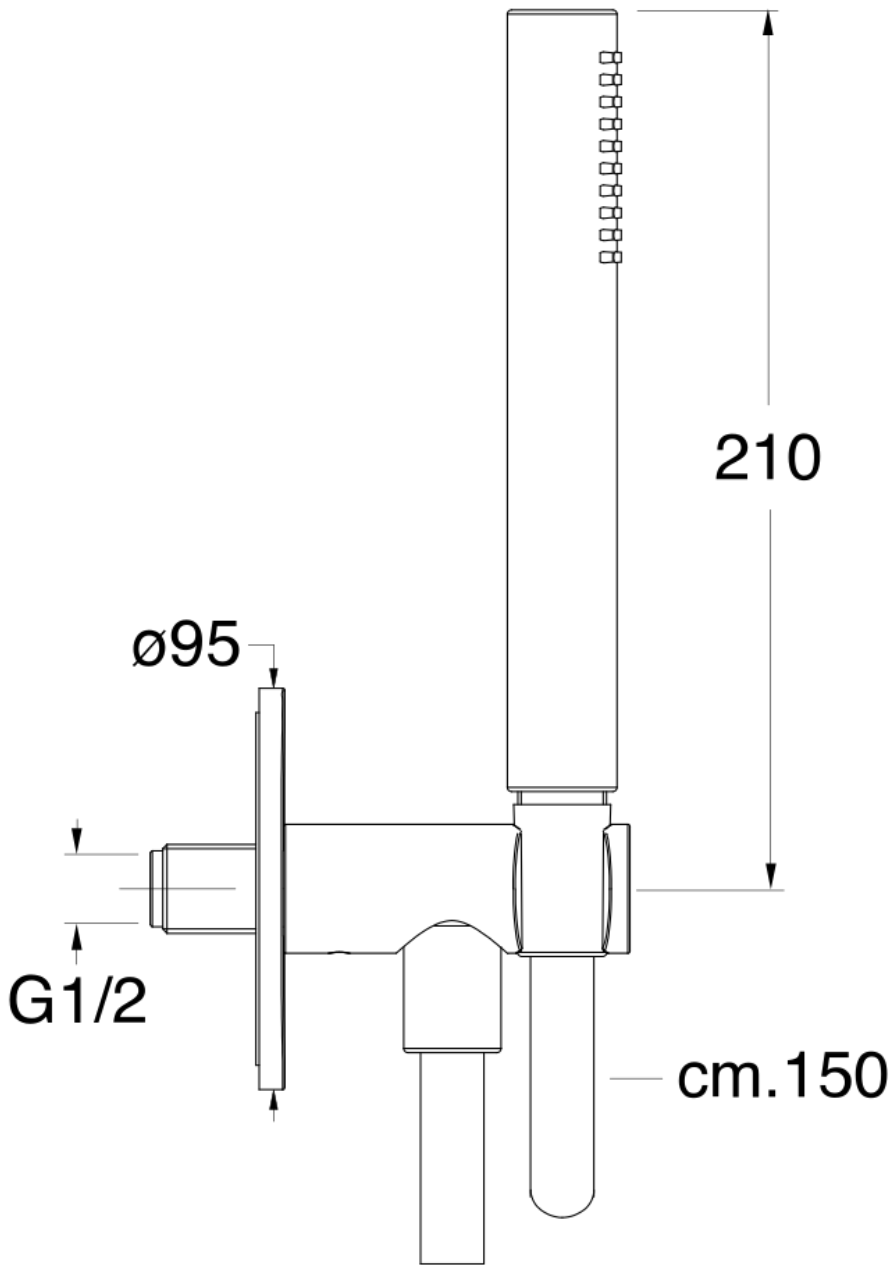
ENSEMBLE APPLIQUE PRISE D'EAU DOUCHETTE FLEXIBLE RONDE