PD70000

boîtier thermostatique
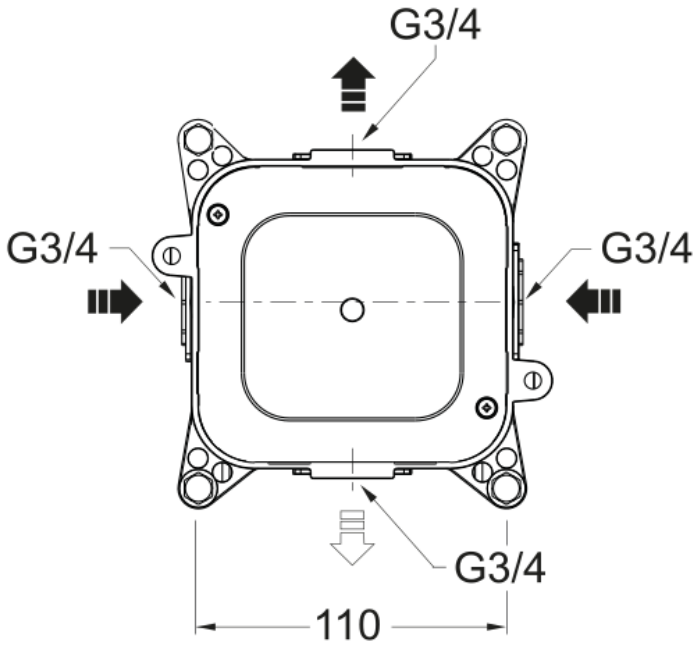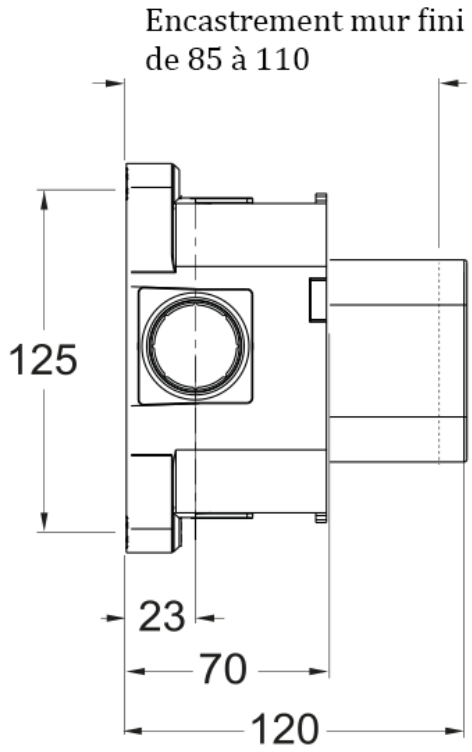
CRISTINA
RUBINETTERIE
ondyna