PD71000

Robinet d’arrêt 3/4”
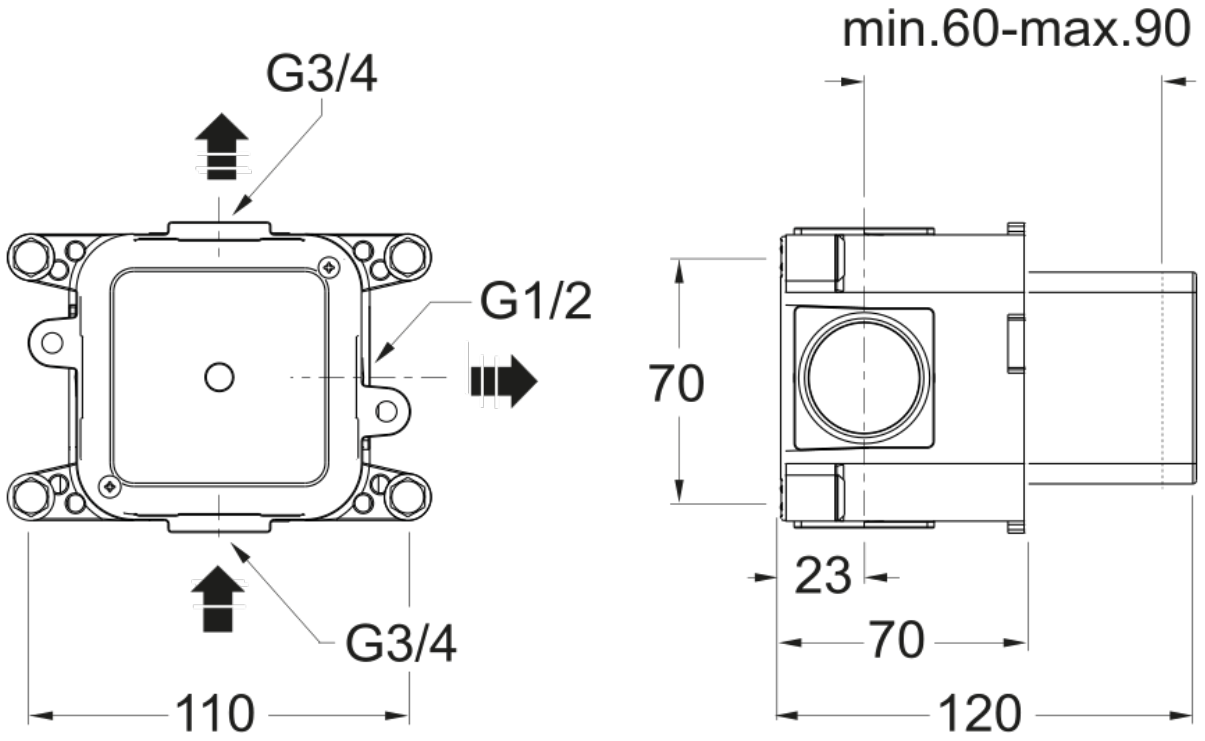
CRISTINA
RUBINETTERIE
ondyna