PF10234P
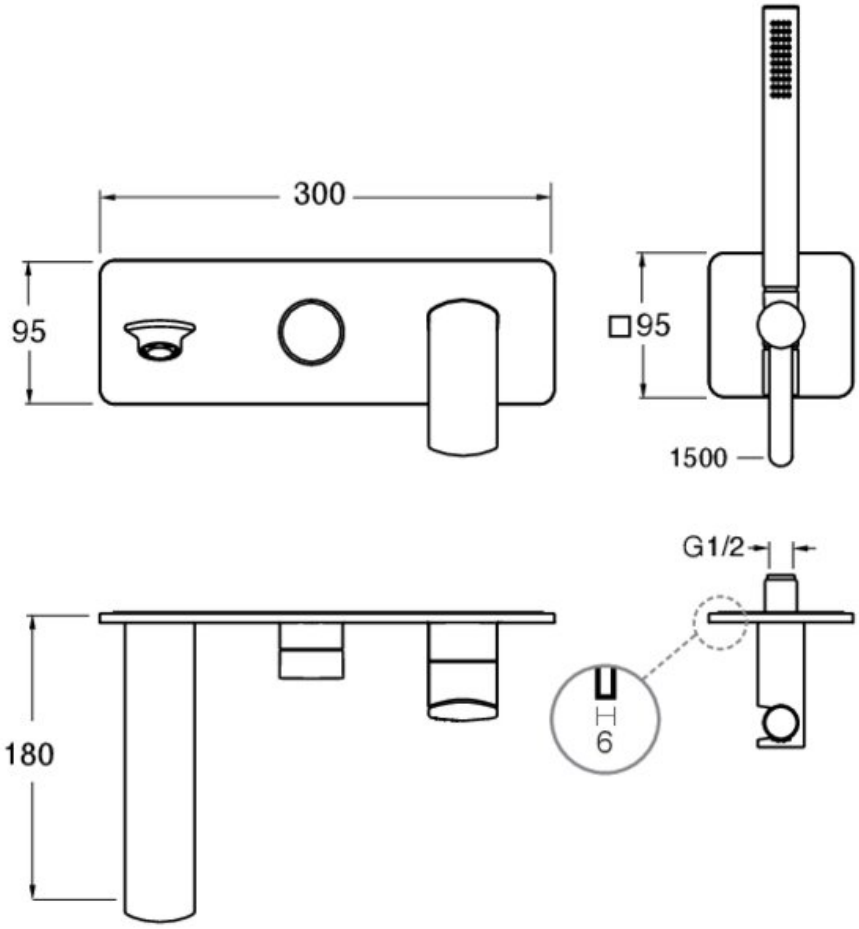
Bain douche mural encastré 2 sorties