PF18151
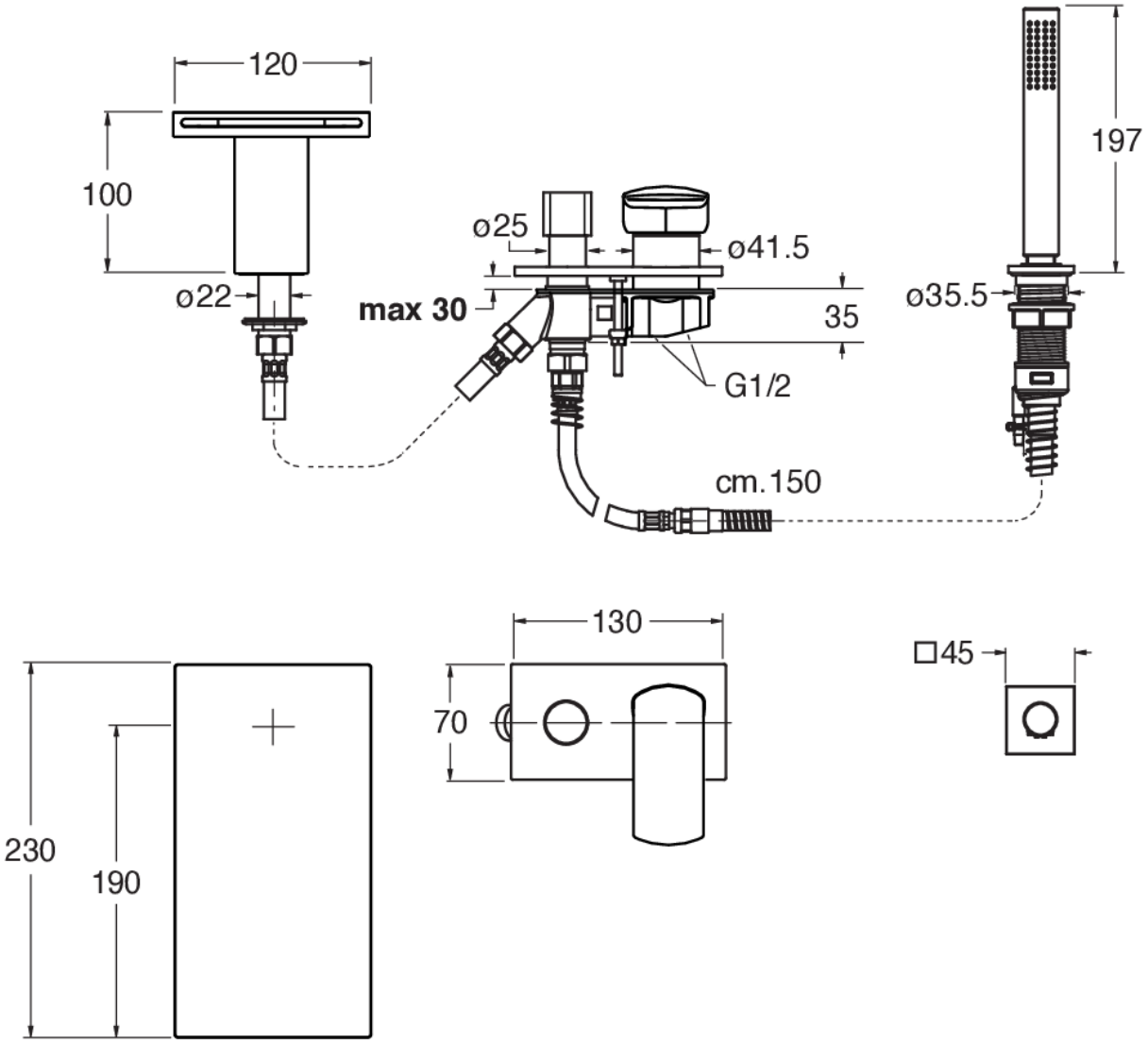
BAIN DOUCHE MITIGEUR COMPLET PROFILO SUR GORGE