PF22277
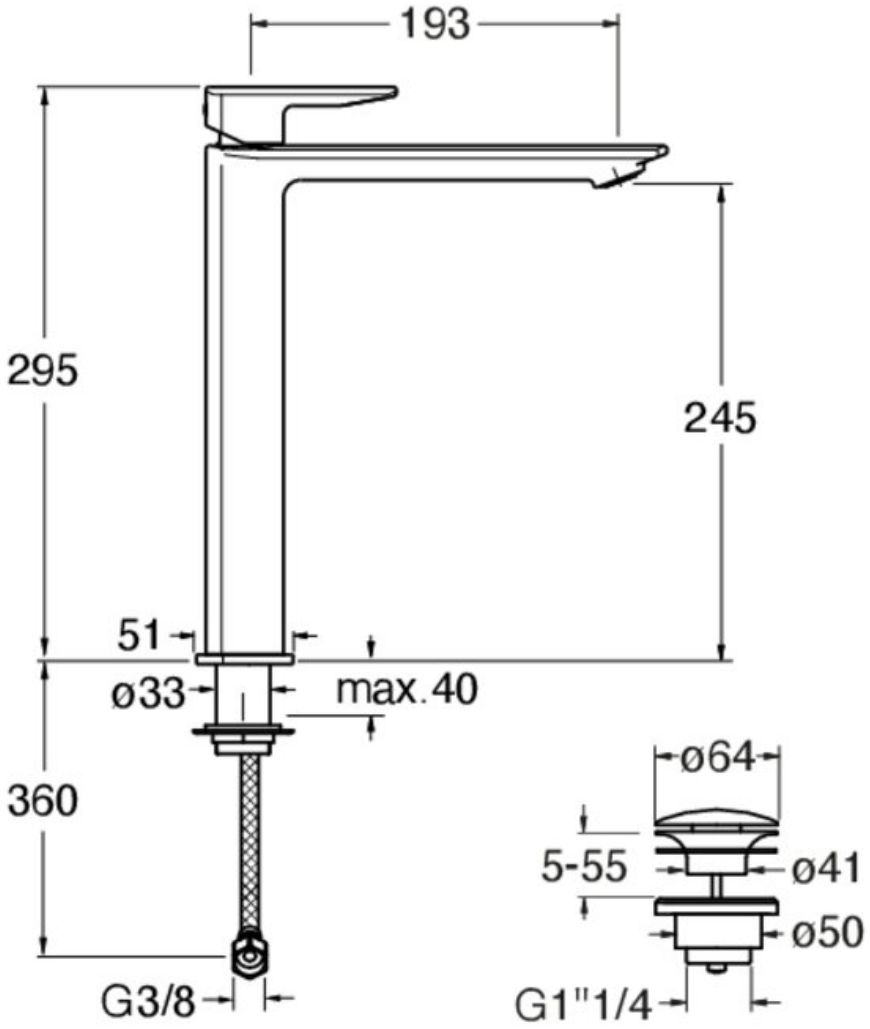
Lavabo haut avec vidage Up&Down®