PF25751
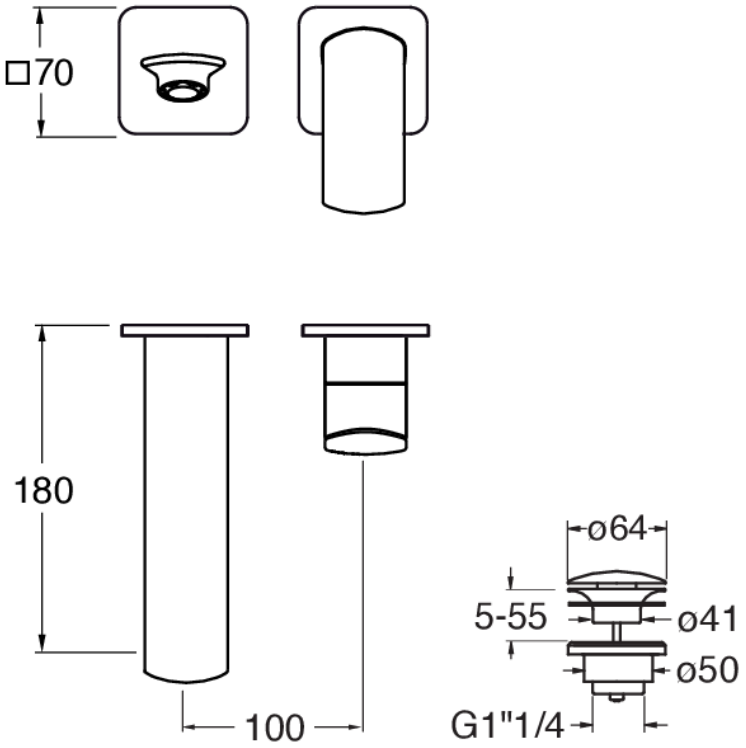
LAVABO MURAL PROFILO AVEC ROSACE DROIT BEC 185 UP&D