PF25775
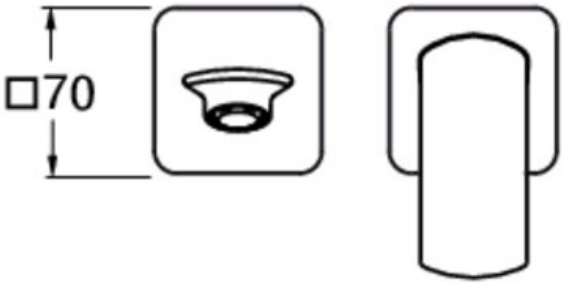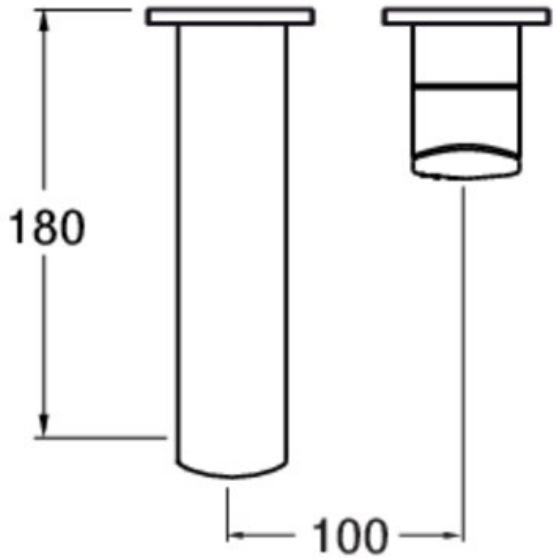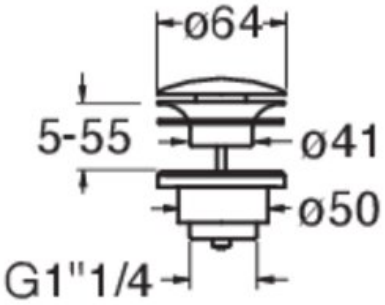
Lavabo mural avec rosaces bec 185 cm