PF25875
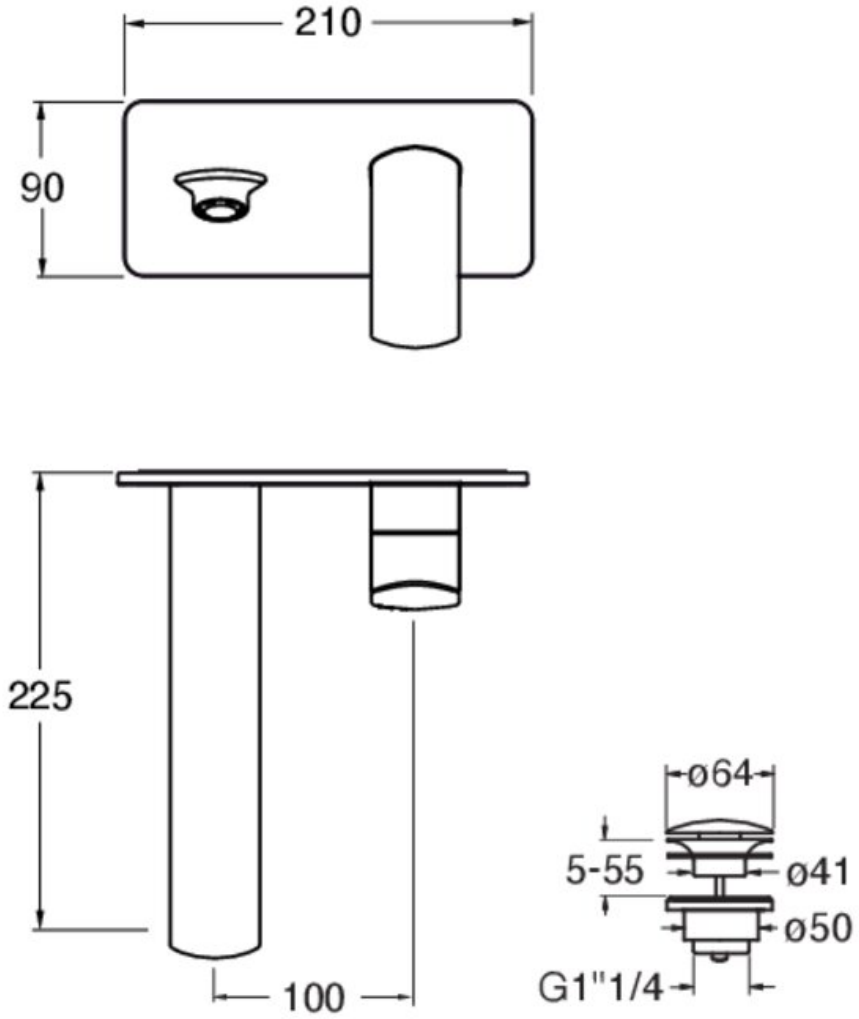
Lavabo mural avec plaque bec 225 cm