PF25913
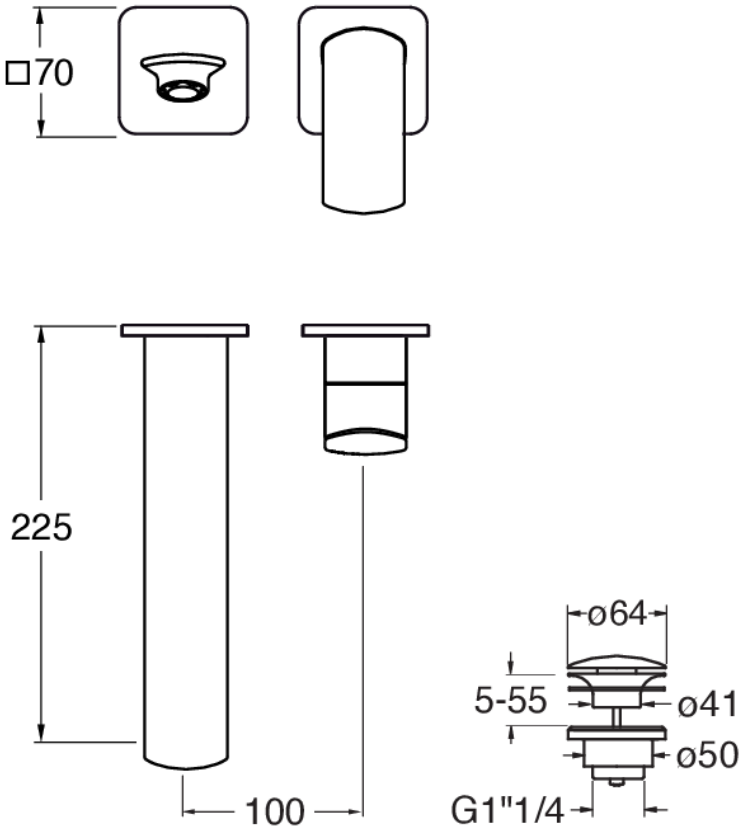
LAVABO MURAL PROFILO AVEC ROSACE DROIT BEC 225 UP&D BLACK MAT