PF25951
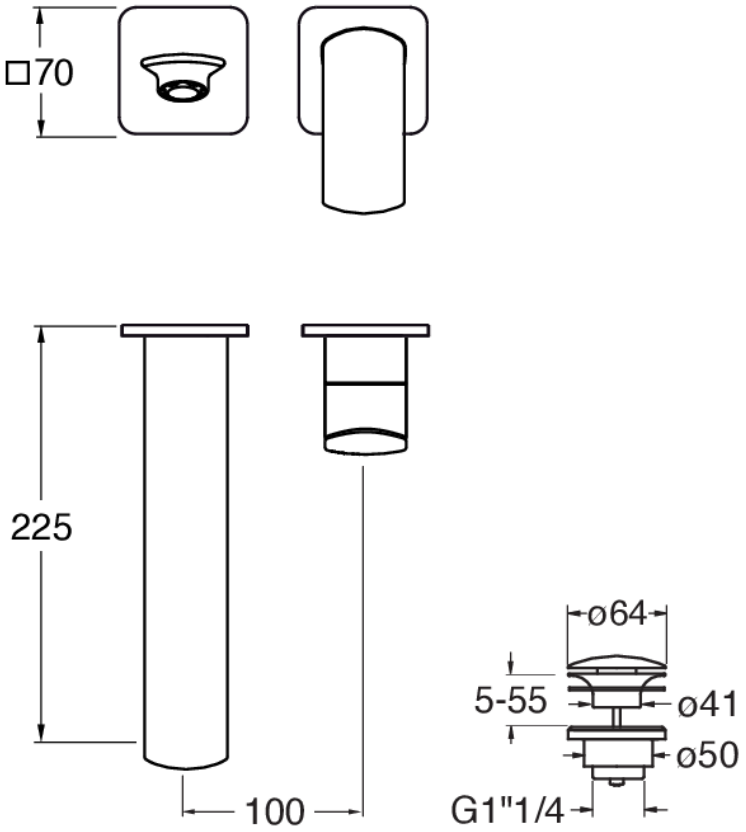
LAVABO MURAL PROFILO AVEC ROSACE DROIT BEC 225 UP&D