PF48634P

colonne de douche thermostatique

CRISTINA RUBINETTERIE
ondyna

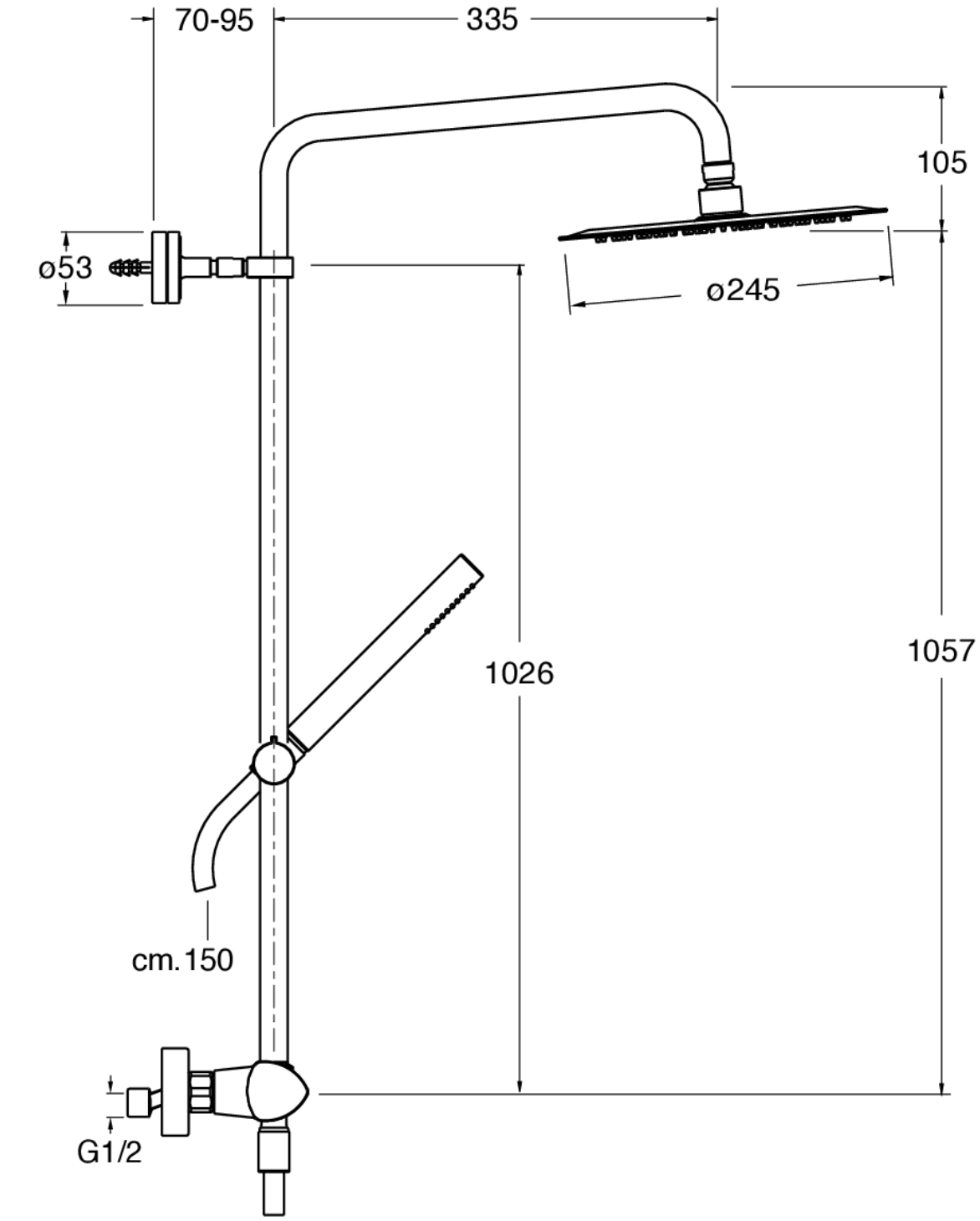

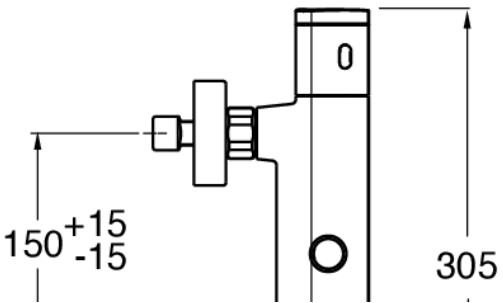

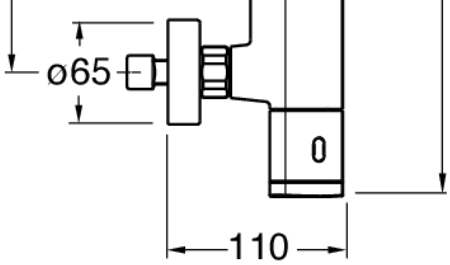
ø65
0
110