PF60375
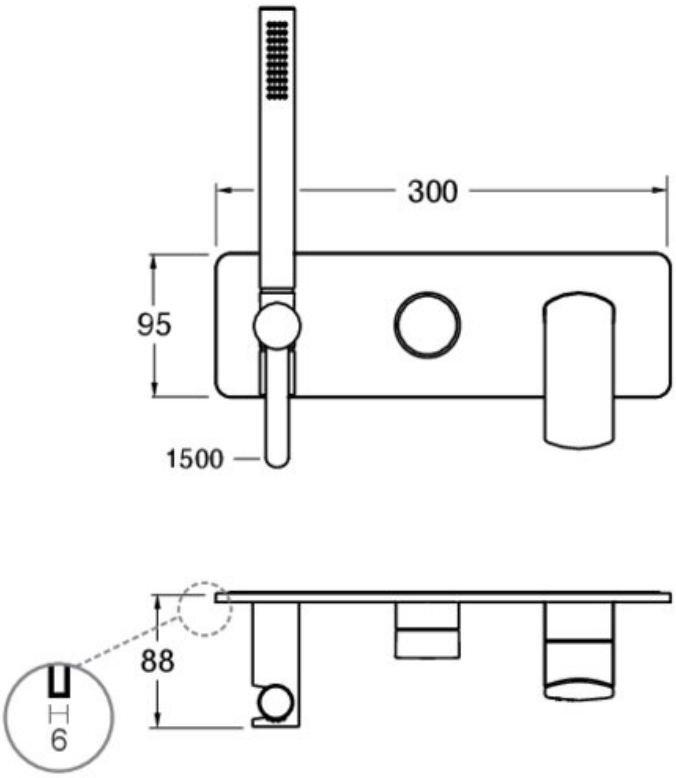
Mitigeur douche mural encastré 3 sorties