PF68913
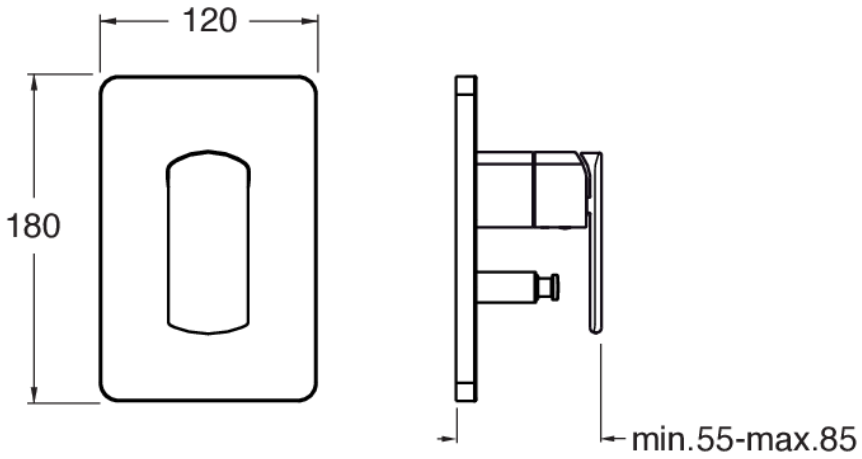
Façade mitigeur 2 sorties ABS