PG10451
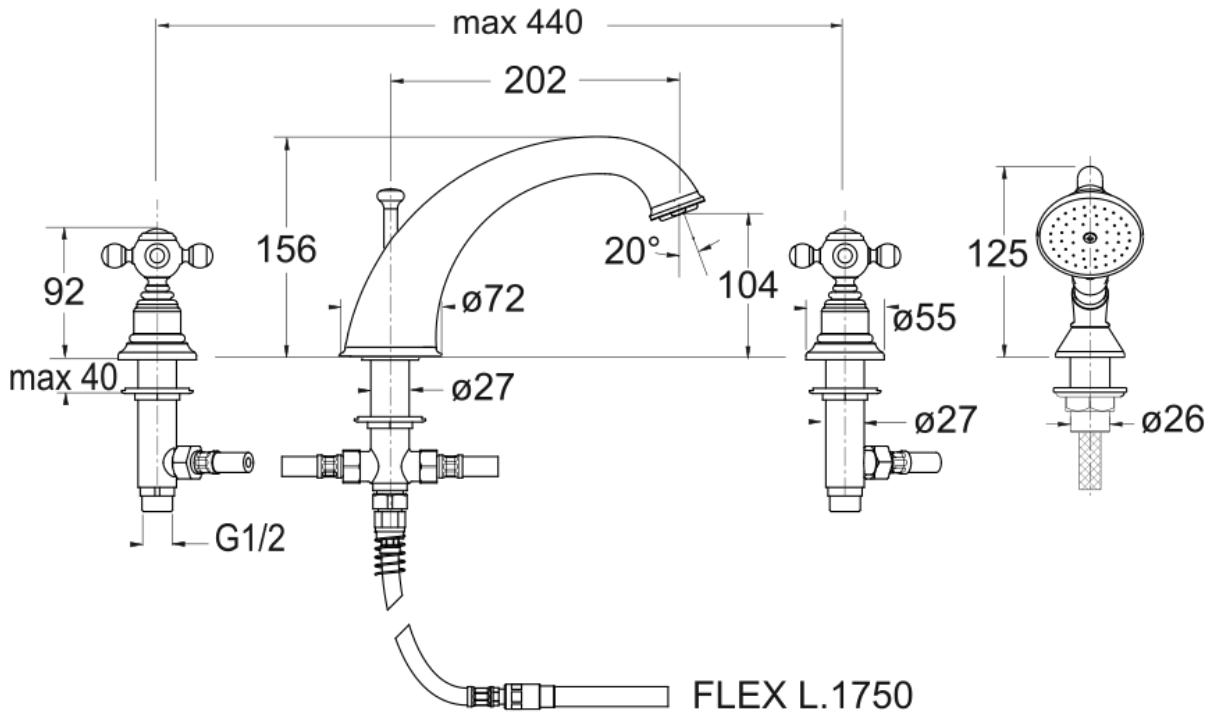
Bain douche mélangeur 4 trous