# QD23251

mélangeur lavabo mural 3 trous
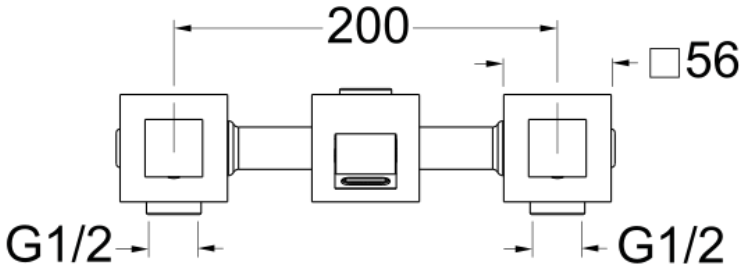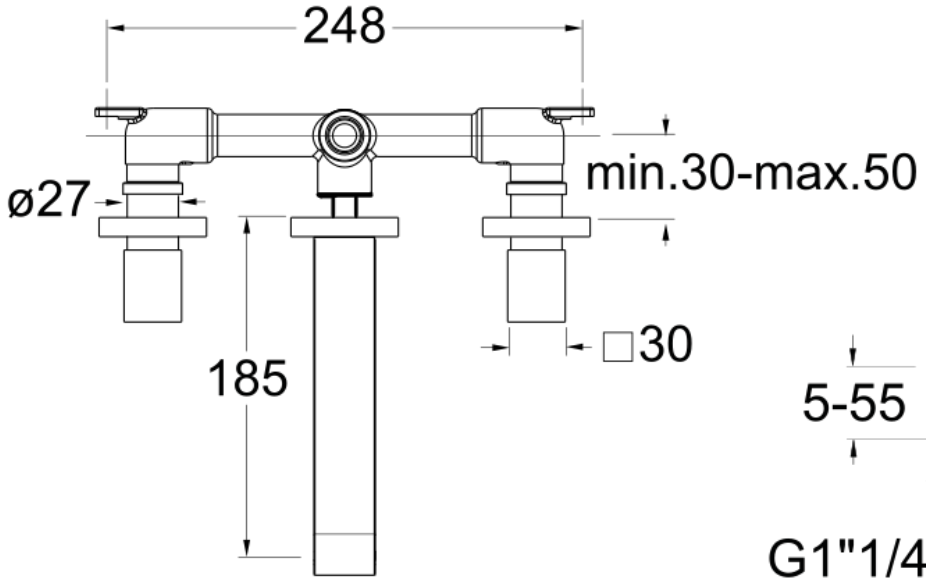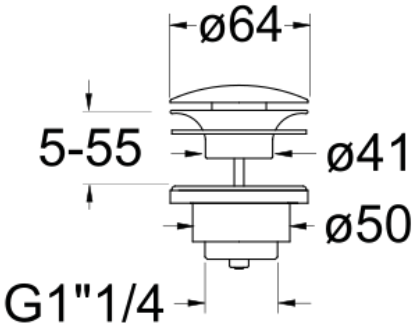
CRISTINA RUBINETTERIE
ondyna