# QD49413

CRISTINA
RUBINETTERIE
ondyna
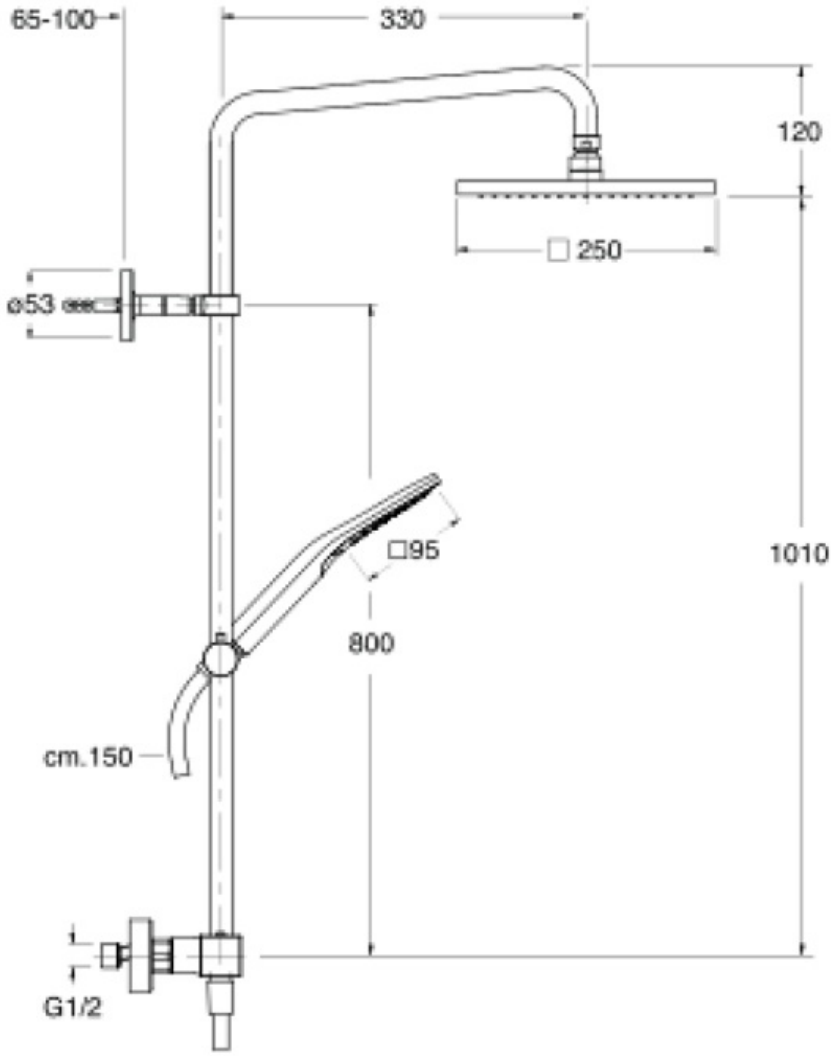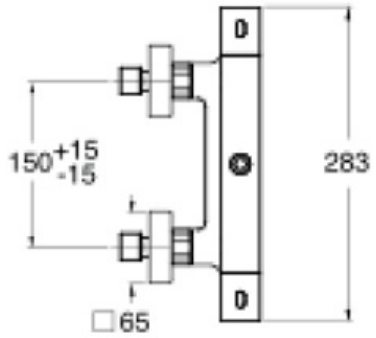
Colonne de douche thermostatique complète carrée blackmat