QK95051
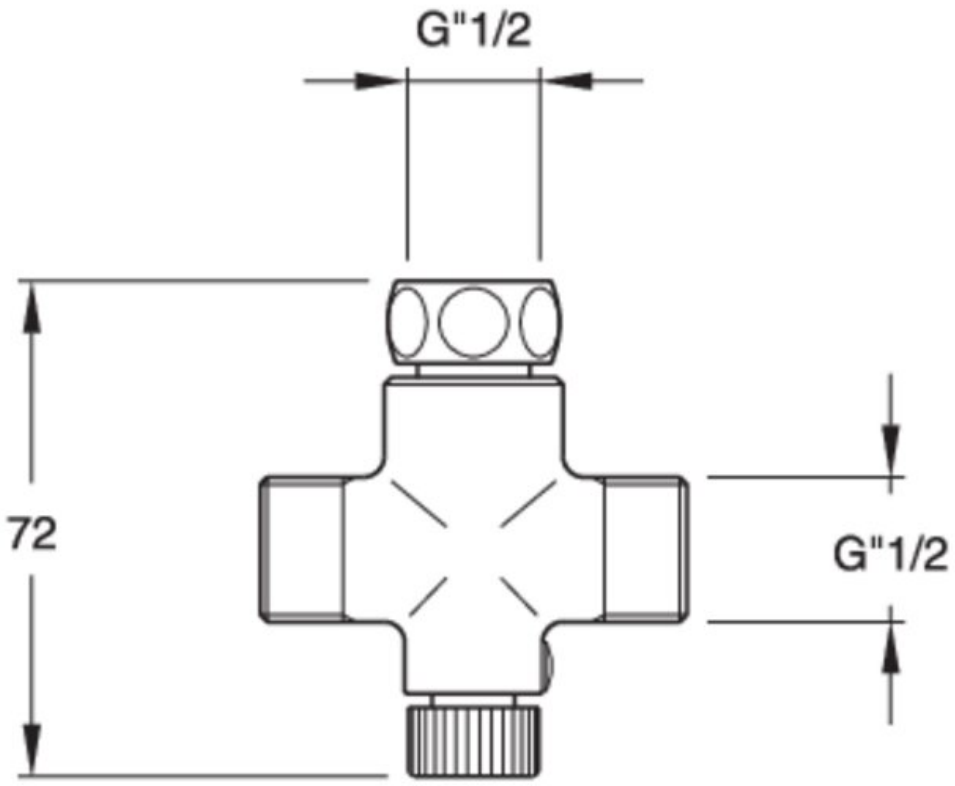
Mélangeur de préréglage