QM18051

Bain douche mitigeur
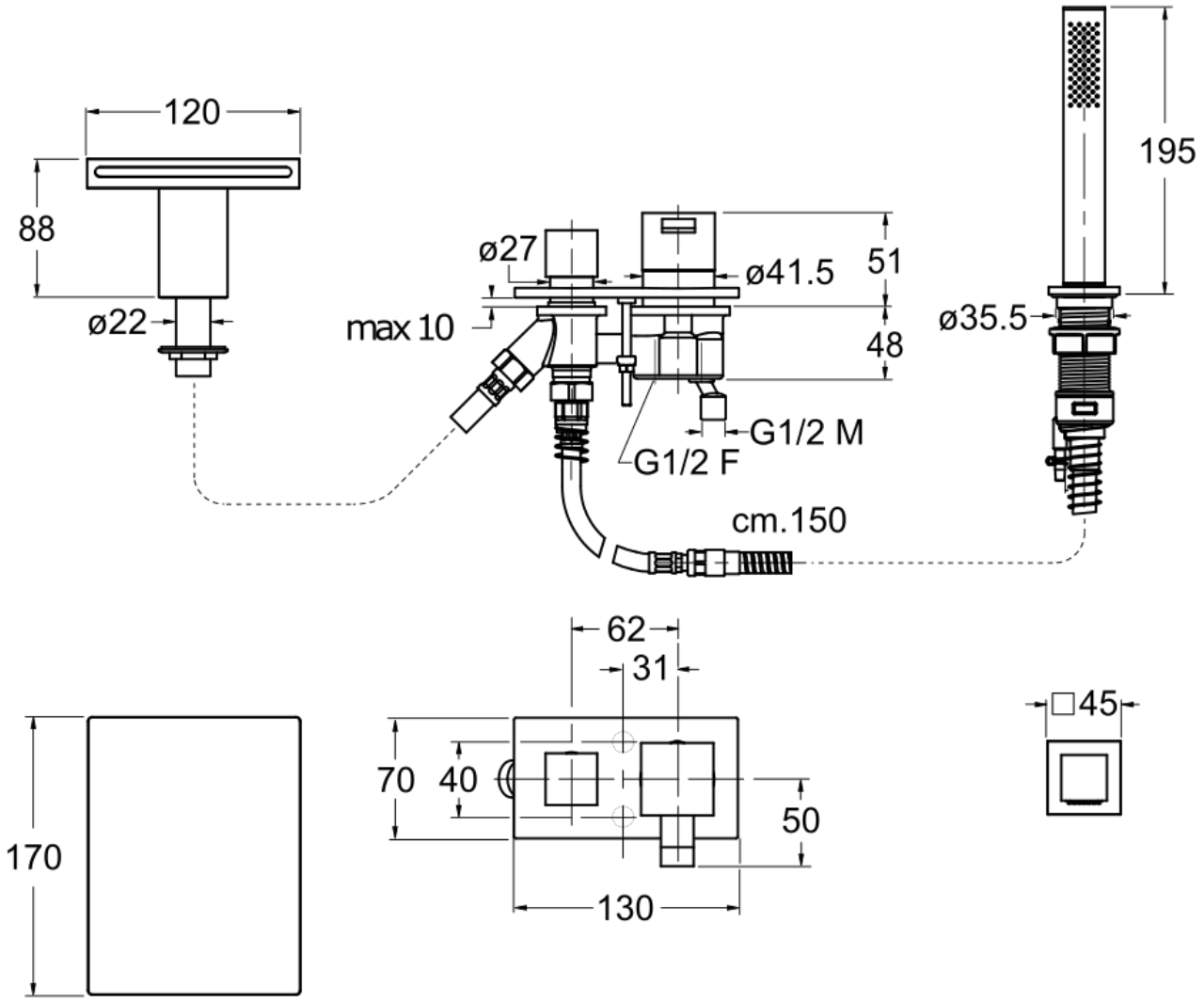
CRISTINA RUBINETTERIE
ondyna