QM27751

mitigeur lavabo mural
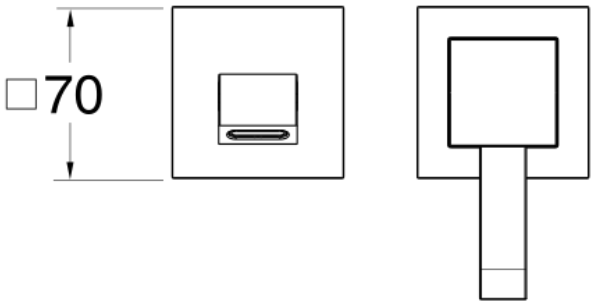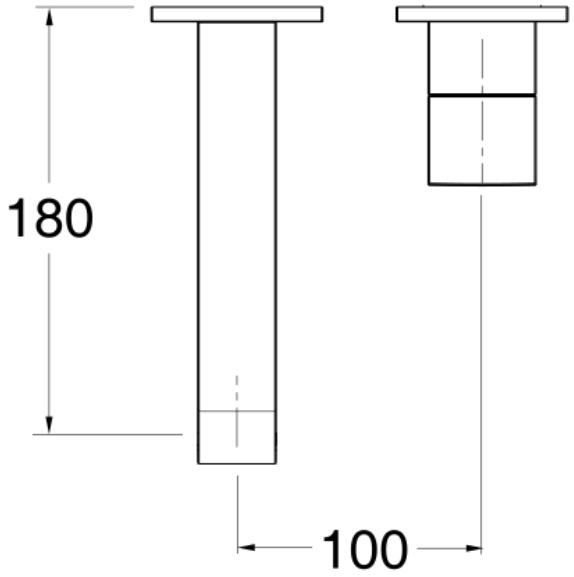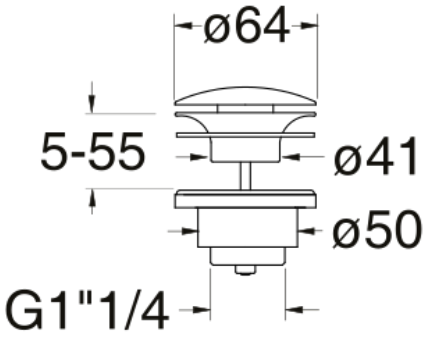
CRISTINA
RUBINETTERIE
ondyna