QT33251

Mélangeur eau froide, eau chaude
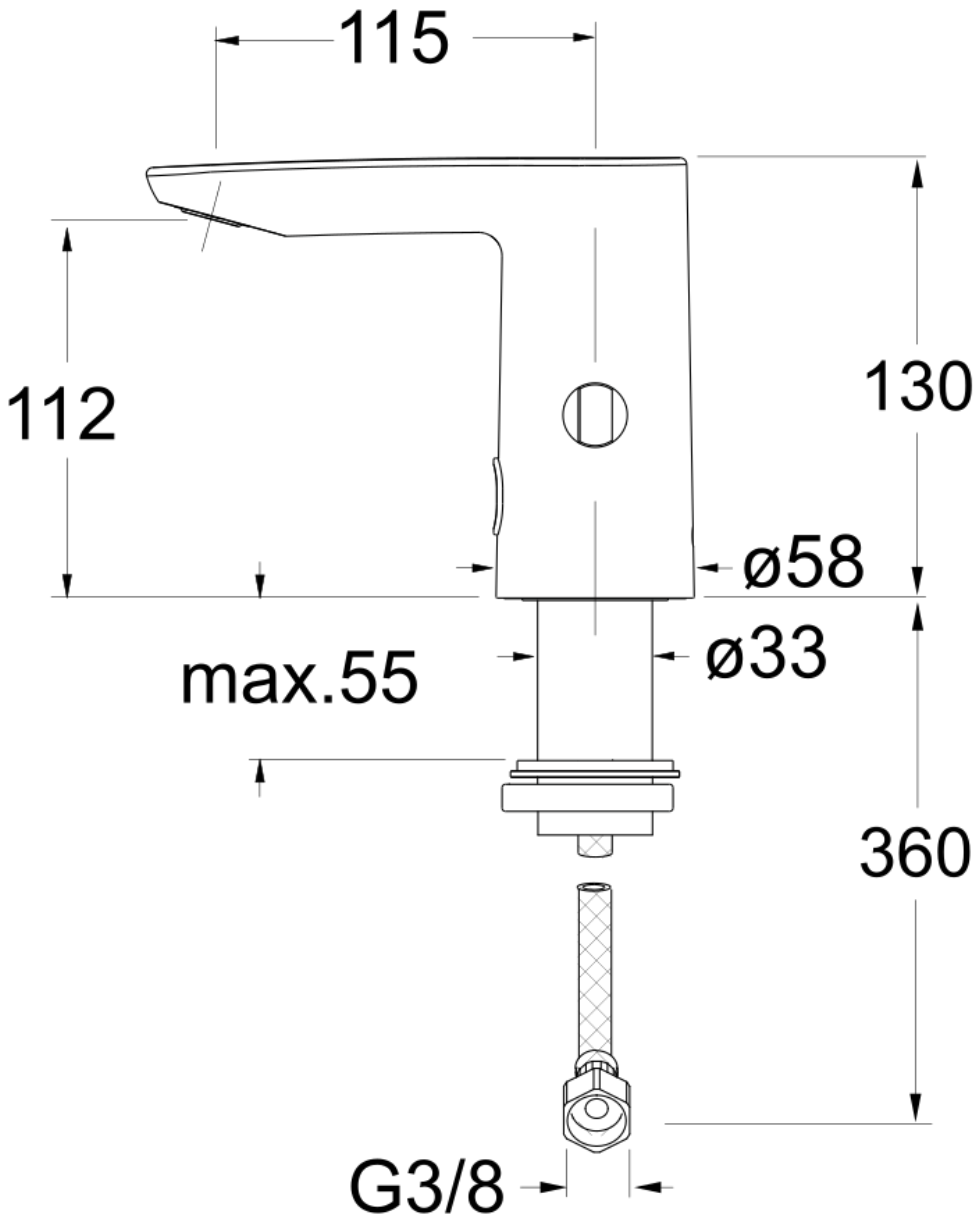
CRISTINA
RUBINETTERIE
ondyna