RX54856P

CRISTINA
RUBINETTERIE
ondyna
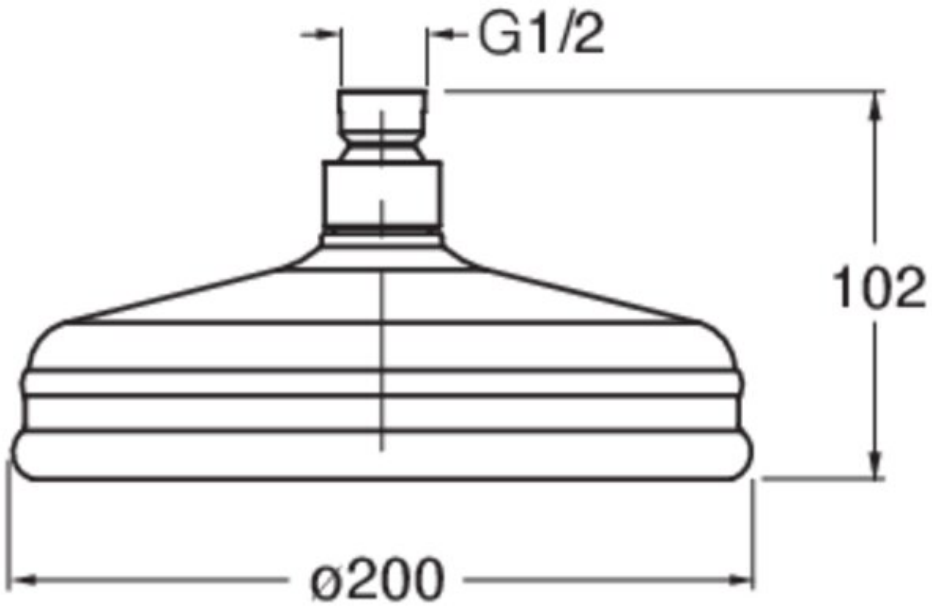
DOUCHE DE TÊTE RÉTRO LUXE MASSIF DORÉ PVD