RY20752
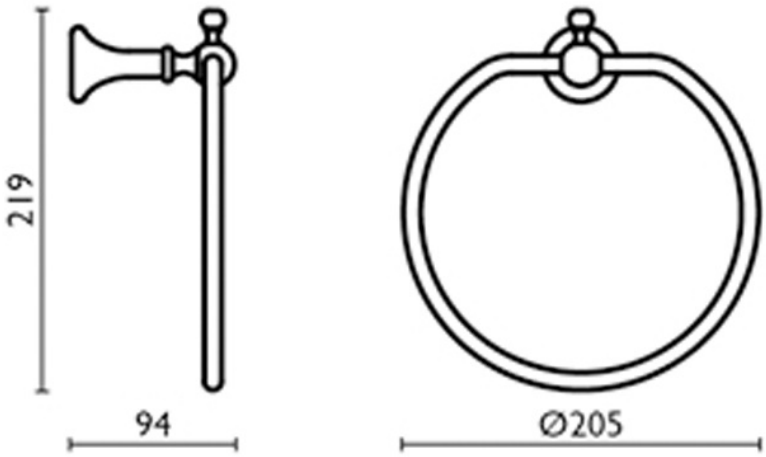
Porte serviette anneau