SF12751
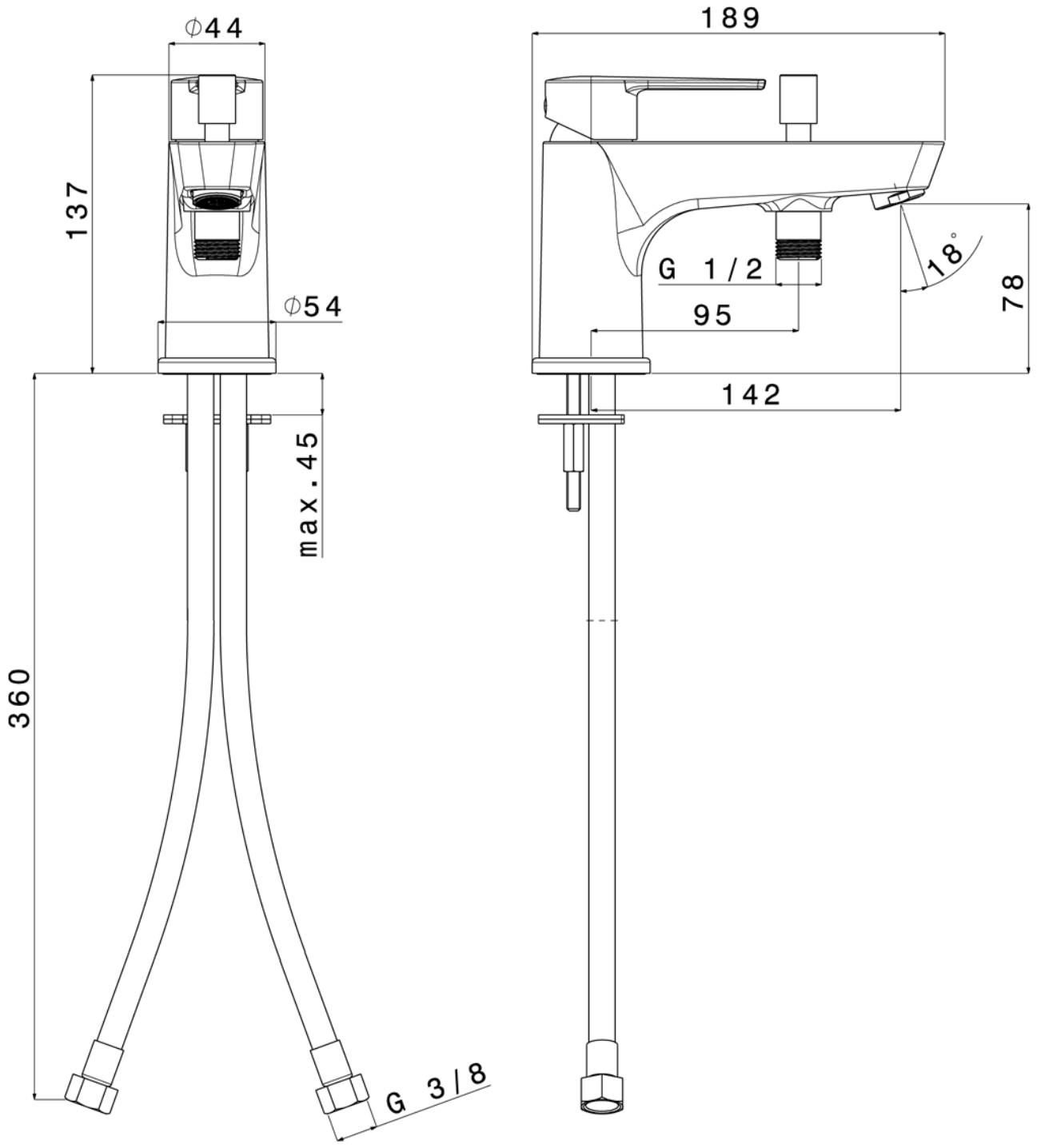
Mitigeur bain douche