SF503528

CRISTINA
RUBINETTERIE
ondyna
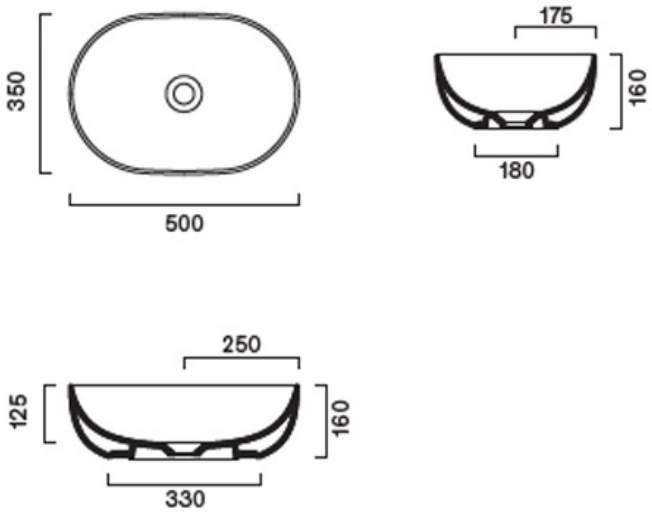
VASQUE POUR LAVABO A POSER TONALITA 50X35 VERT D'EAU