SF503531
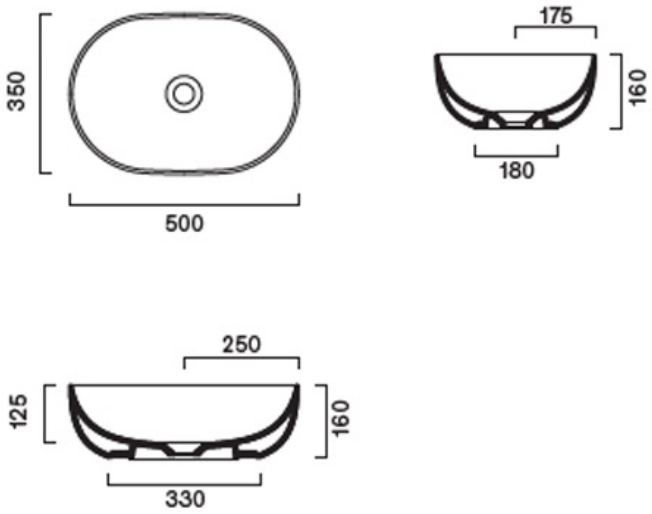
VASQUE POUR LAVABO A POSER TONALITA 50X35 SOIE