SP13051

Oltre
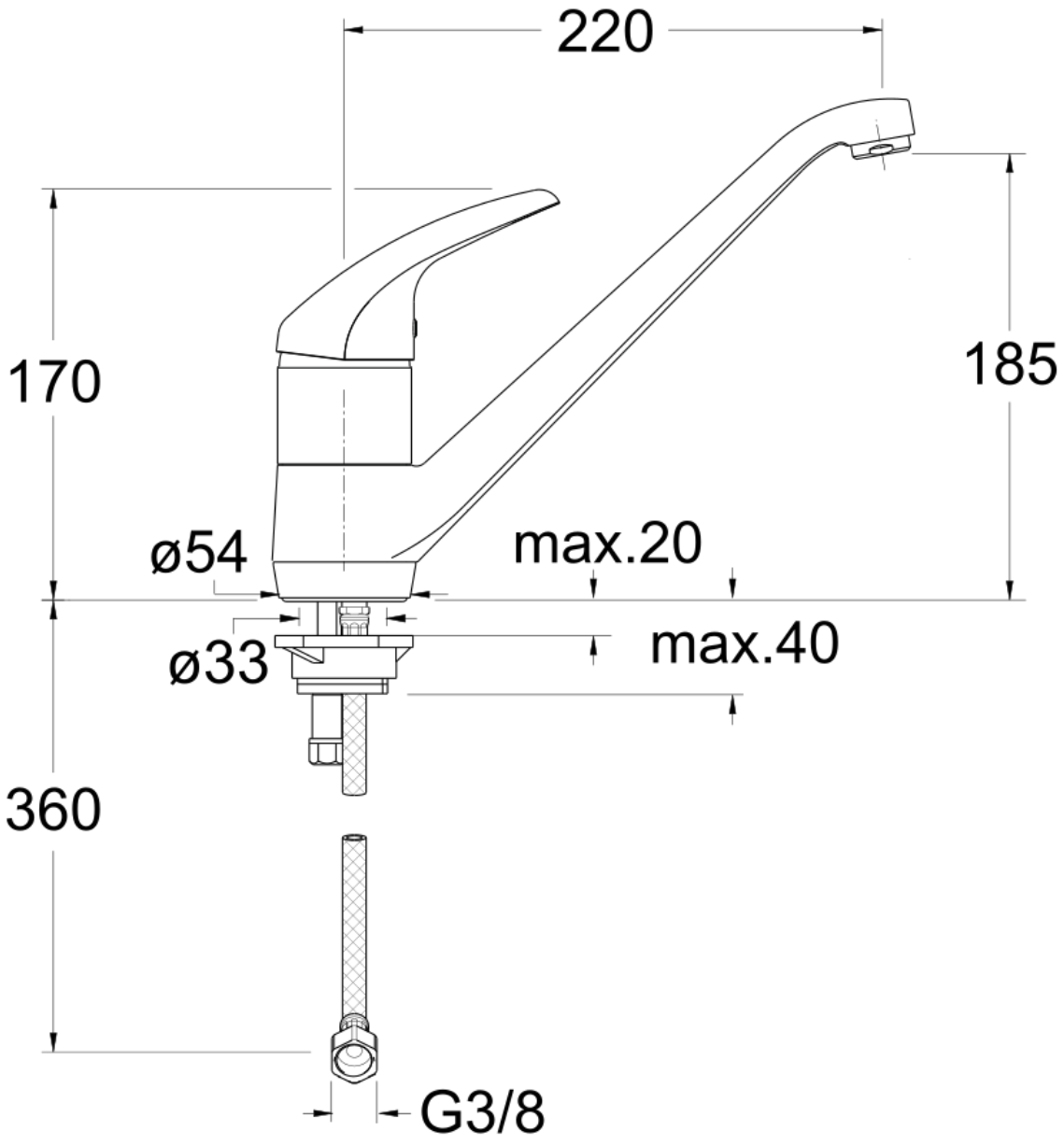
CRISTINA
RUBINETTERIE
ondyna