SX50628
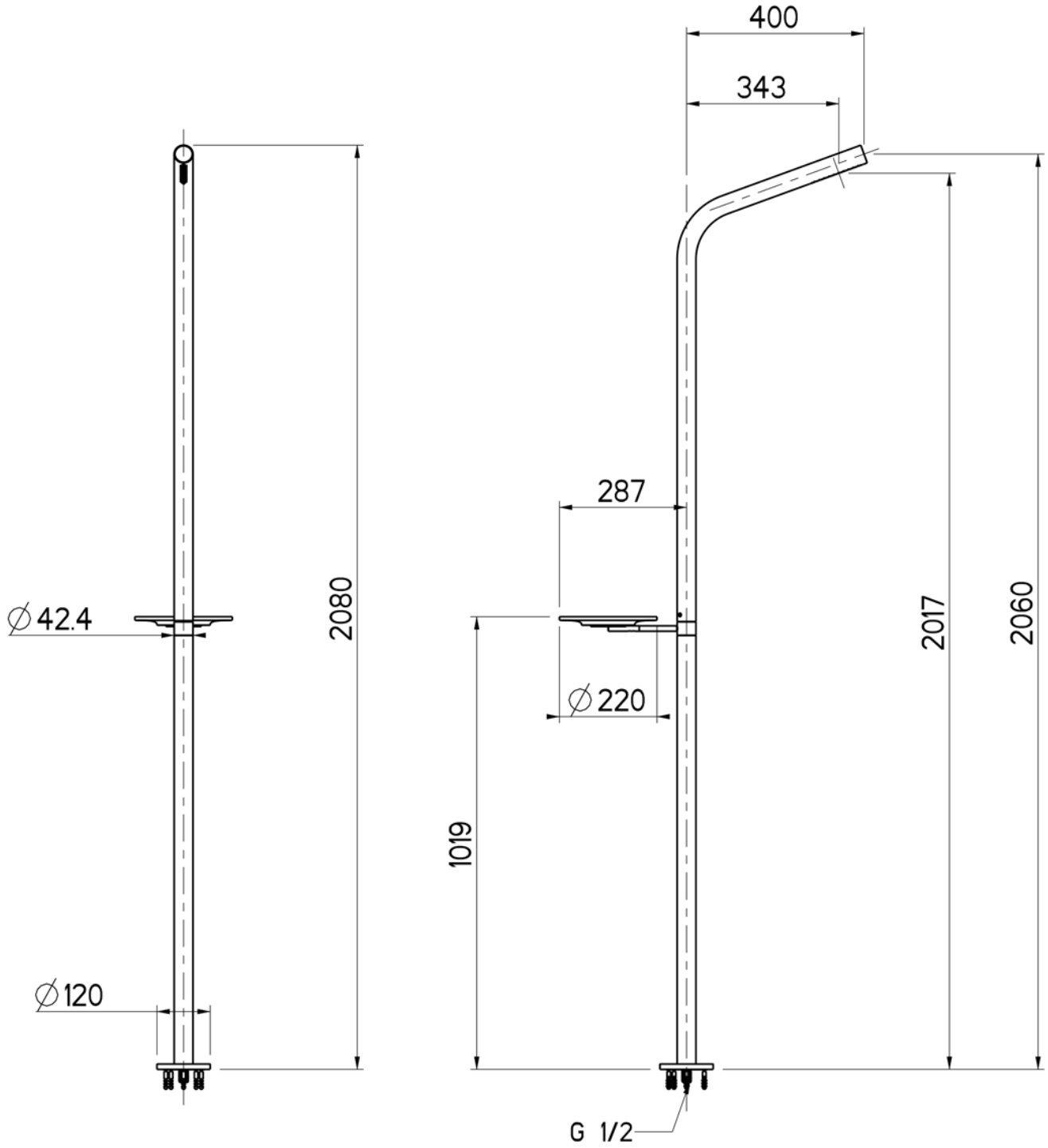
Colonne de douche sur pied avec tablette ciment SX