SX60228
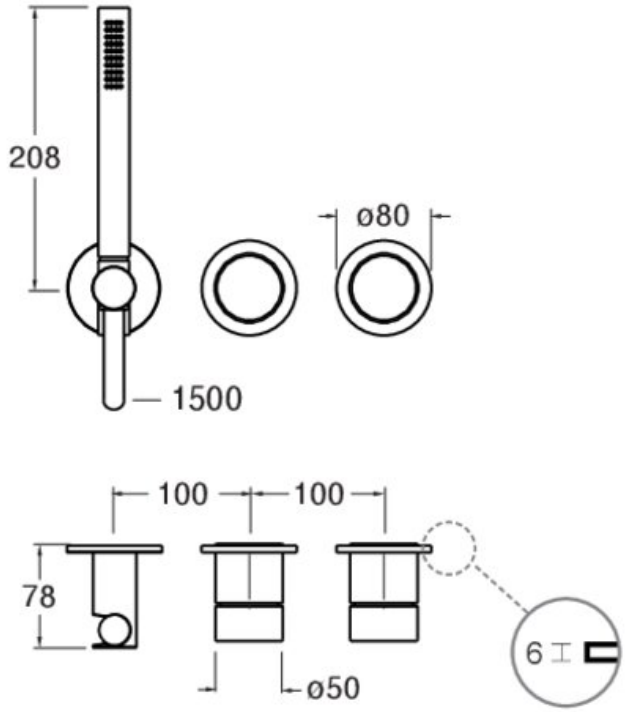
Set mitigeur mural bain/douche 2 sorties SX avec douchette