TA40151
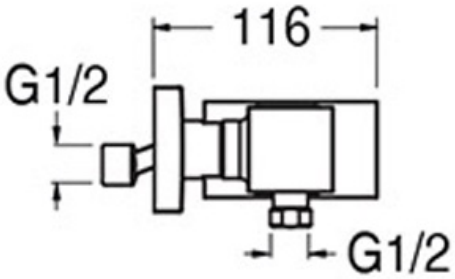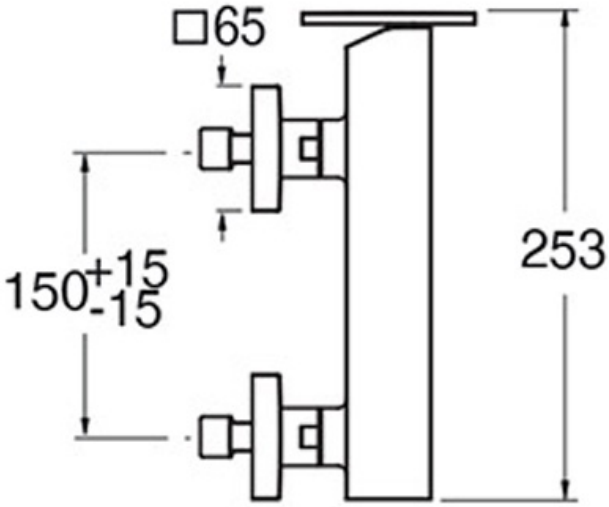
Mitigeur de douche