TA60275
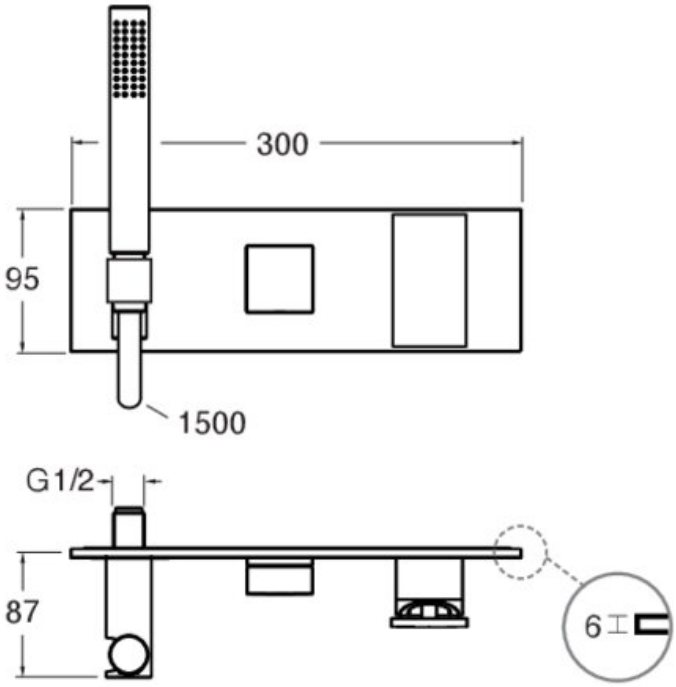
Façade douche/bain douche mural encastré 2 sorties