TV18724

Bain douche mitigeur
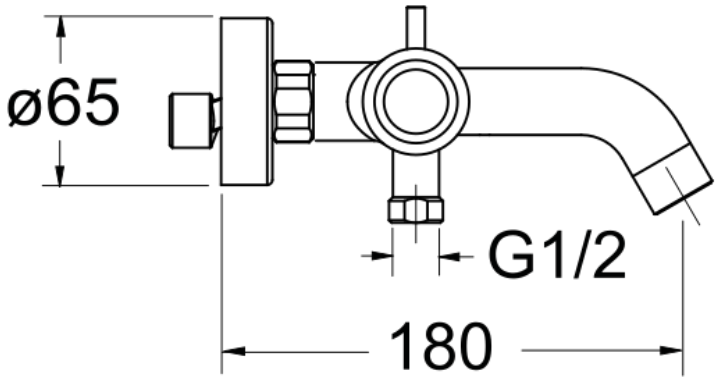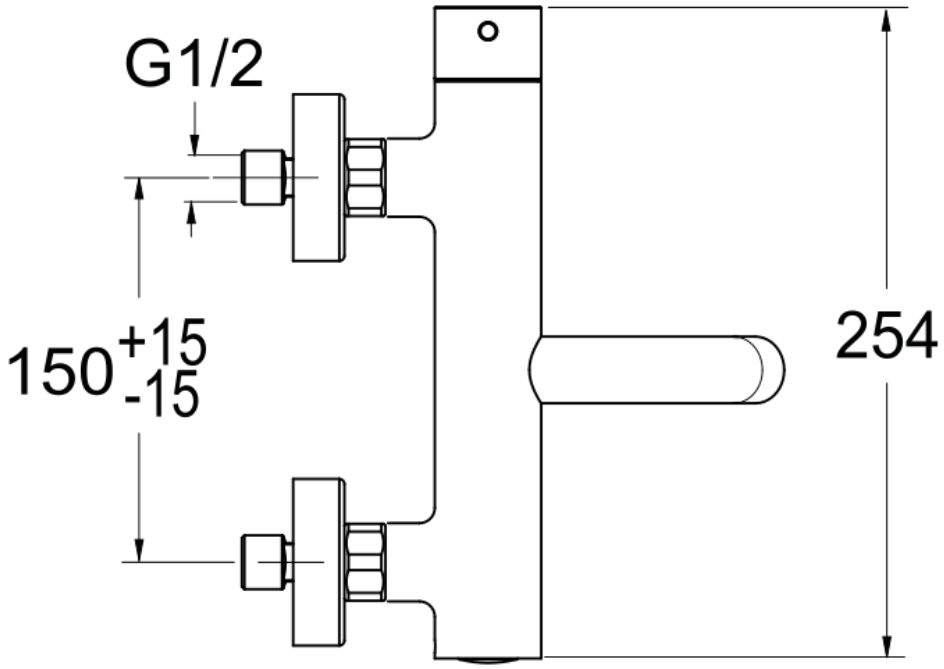
CRISTINA RUBINETTERIE
ondyna