TV22134

LAVABO TRIVERDE OR ROSE BROSSE AVEC VIDAGE TIRETTE
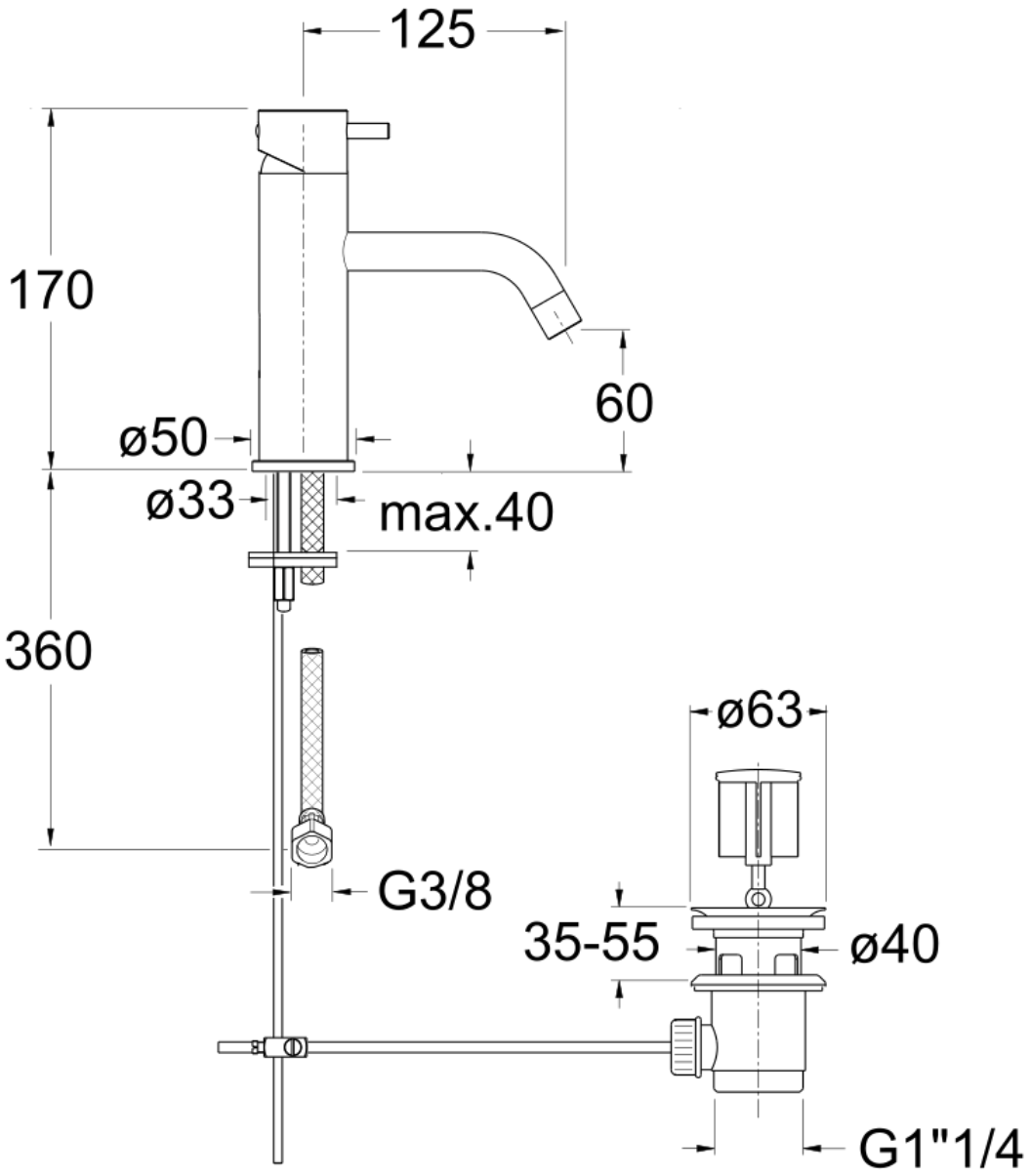
CRISTINA RUBINETTERIE
ondyna