TV25813

mitigeur lavabo mural
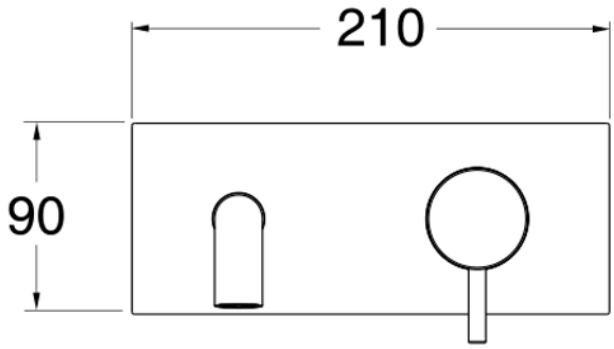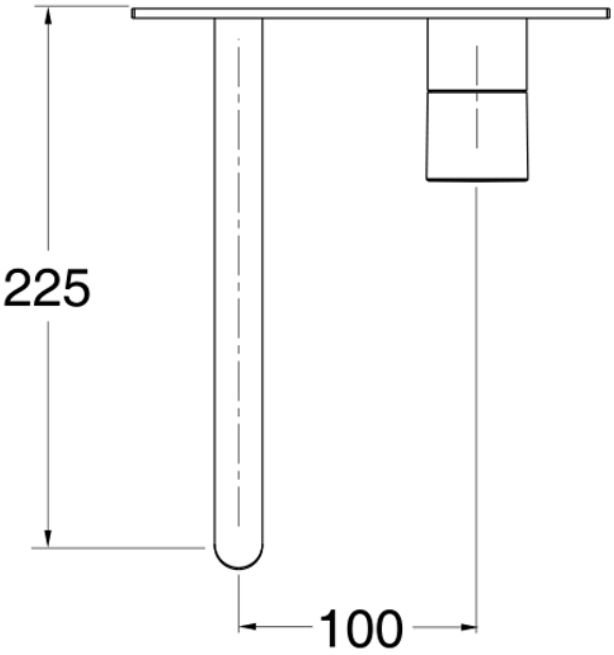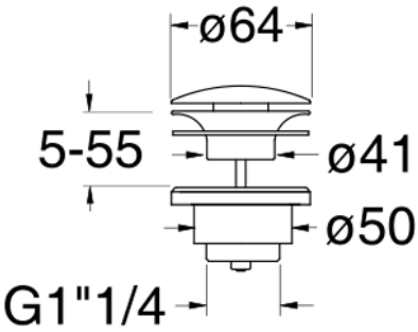
CRISTINA RUBINETTERIE
ondyna