TV48113
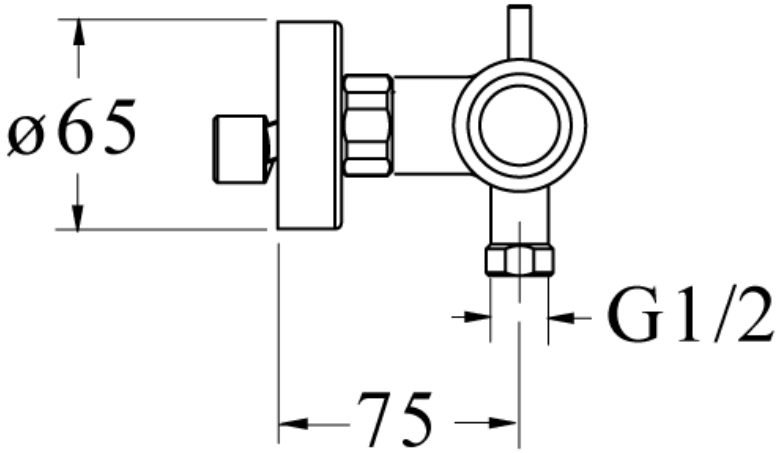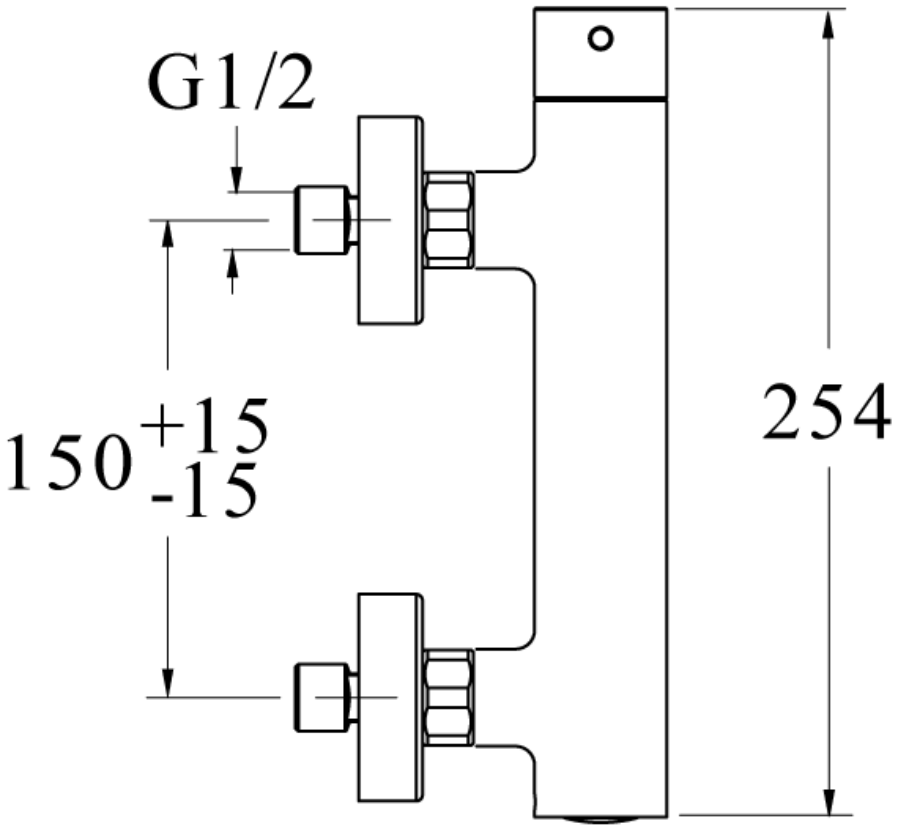
Mitigeur douche