TV48175
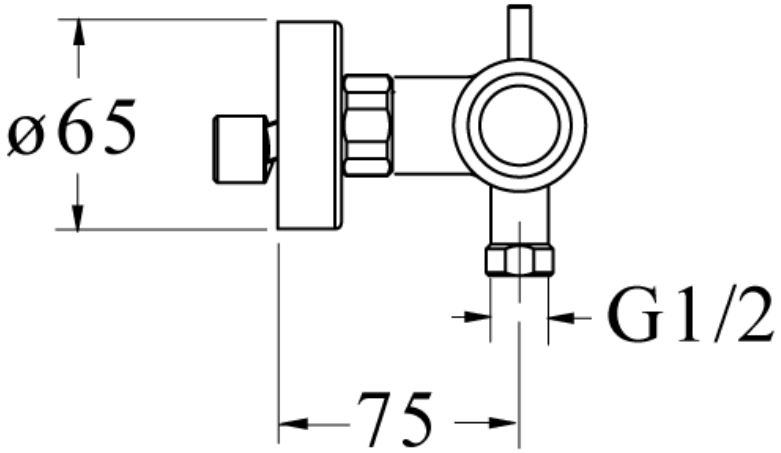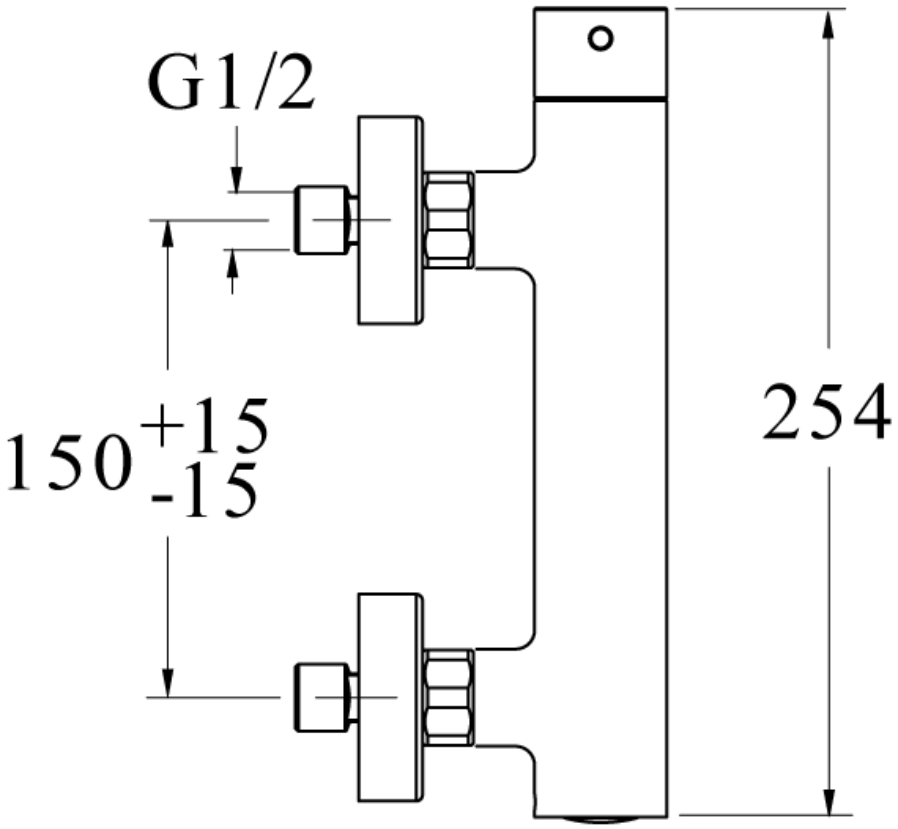
Mitigeur douche