UC3205
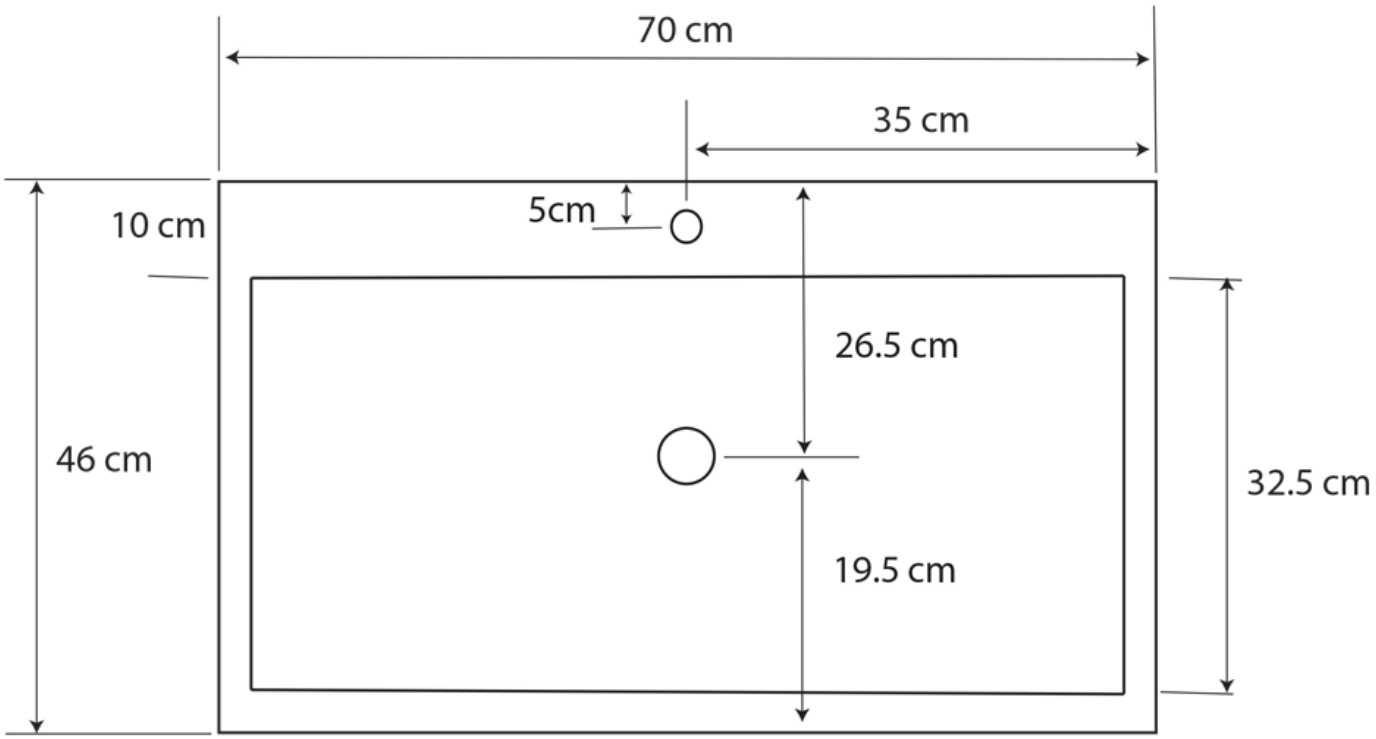
Vasque lavabo en pierre à poser avec perçage robinetterie